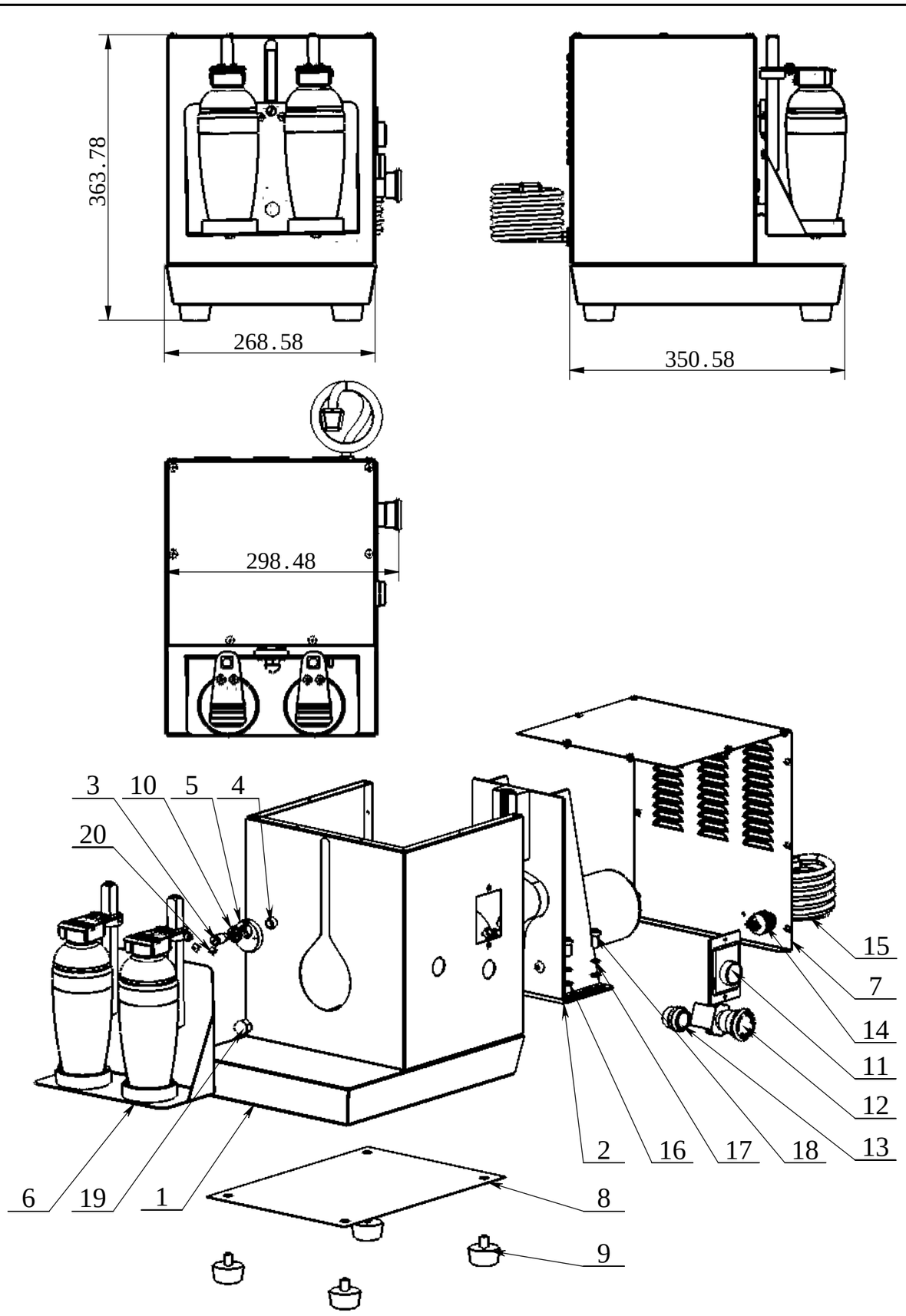

20	GB/T70.1-2000		14			0	
19	GB/T70.1-2000		1			0	
18	GB/T70.1-2000		4			0	
17	GB/T70.1-2000		4			0	
16	GB/T70.1-2000		4			0	
15			1		0.96	0.96	
14			1		0.02	0.02	
13			1		0.10	0.1	
12			1		0.05	0.05	
11			1		0.21	0.21	
10	GB/T70.1-2000		1		0.01	0.01	
9			4		0.02	0.08	
8	ET-YYJ-09E-08		1		0.34	0.34	
7	ET-YYJ-09E-07		1		0.91	0.91	
6	ET-YYJ-09E-06		1		2.31	2.31	
5	ET-YYJ-09E-05		1		0.02	0.02	
4	ET-YYJ-09E-04		1		0.00	0	
3	ET-YYJ-09E-03		1		0.01	0.01	
2	ET-YYJ-09E-02		1		13.88	13.88	
1	ET-YYJ-09E-01		1		3.78	3.78	