INHALTVERZEICHNIS

A	**ALGEMEINE EMPFEHLUNG**	**Seite**	**2**
A1	BESCHREIBUNG	Seite	3
A2	TECHNISCHE INFORMATIONEN	Seite	3
A3	TRANSPORT	Seite	4
A4	ENTPACKEN	Seite	4
B	**MONTAGE**	**Seite**	**4**
C	**ALGEMEINE HINWEISE**	**Seite**	**5**
D	**ANWENNDUNG DER MASCHINE**	**Seite**	**6**
E	**REINIGUNG und WARTUNG**	**Seite**	**7**
F	**FEHLER BEHEBUNG**	**Seite**	**8**
G	**ERSATZTEILE und DEMONTAGE LISTE**	**Seite**	**9**
H	**ELEKTRISCHE SCHALTPLAN**	**Seite**	**15**

A ALGEMEINE EMPFEHLUNG

Bitte lesen sie die Gebrauchsanweisung sorgfältig durch, bevor sie das Gerät installieren und in betrieb nehmen. Die falsche Installation oder der Austausch der Teile kann zu Schäden der Maschine oder zu Schäden des Personals führen. Für schäden die durch das Nichtbeachten der Anweisungen, durch den Missbrauch, durch die Fahrlässigkeit oder durch die falsche Installation enstehen, ist der Hersteller nicht verantwortlich. Wenn die Maschine nicht sachgemäs bedient wird, erlischt die Garantie.

1. Bitte bewahren sie das Handbuch sorgfältig an einem sicheren und griffbereiten Ort auf.
2. **Die Installation muss nach den Vorschriften und den Anweisungen des jeweiligen Landes durchgeführt werden. Bitte die Maschine nur von qualifiziertem fachpersonal installieren lassen.**
3. Die Maschine darf nur von ausgebildetem Personal bedient werden.
4. Bei einer Fehlfunktion (Defekt) der Maschine, die Maschine ausschalten. Die Maschine nur vom Hersteller und zugelassene fachpersonal reparieren lassen. Fragen sie nach Orginal-Ersatzteilen.

TEEKOCHER MIT TEEKANNE

A1 BESCHREIBUNG

*Die Maschine ist speziell für den Einsatz in Gross-Küchen konztruierte Teekocher mit Teekanne.

Code	Maße (mm)	Gewicht (kg)	Verpackungs Maße:(mm)
TKE13	294x367x400	8,6	320x400x460
TKE23	352x425x440	12,6	380x450x490
TKE37	415x487x455	14,6	440x530x510

A2 TECHNISCHE INFORMATIONEN

Code	Kapazität (Lt)	Leistung (Kw)	Betriebs-Spannung (V)	Kabel QU (mm²)	Sicherung (A)
TKE13	13	2	220	3x1,5	16
TKE23	23	2,5	220	3x1,5	16
TKE37	37	3,5	220	3x1,5	25

A3 TRANSPORT

*Die Maschine kann mit der Hand transportiert werden. Beim transportieren das Geraet, nicht stossen und nicht fallen lassen!

A4 ENTPACKEN

*Das Gerät sollte in Übereinstimmung mit den geltenden Vorschriften geöffnet werden. Die Metallteile, die mit dem Lebensmittel in berührung kommen sind aus Edelstahl. Alle Kunststoffteile sind mit einem Symbol gekennzeichnet.

*Kontrollieren sie die Maschine auf Transportschäden und vollständigkeit.

B MONTAGE

*Stellen sie die Maschine auf eine harte und ebene Oberfläche um es vor Kipp- und Strurzgefahren zu schützen.

*Nur die von uns registrierte und lizenzierte oder anerkannte Firmen und Personen dürfen die Geräte installieren und Kundendienst durchführen.

*Der Stromanschluss muss von qualifiziertem und befugtem Personal durchgeführt werden

*Stellen sie sicher, das die Netzspannung der vom Hersteller angegebenen Betriebsspannung entspricht.

⚠ Die Erdung der Maschine muss mit dem Normen und Sicherheitsvorschriften übereinstimmen.

*Die Erdung der Maschine, muss an die naehste Erdungsschiene angeschlossen werden.

*Der Elektrische Anschluss, Hauptsicherung und die Lecksicherung sollte mit den geltenden vorschriften und Regeln übereinstimmen.

TEEKOCHER MIT TEEKANNE

C ALGEMEINE HINWEISE

*Die Maschine nur in ausreichend beleuchteten Räumen benutzen.

*Benutzen sie keine beweglichen Produkte.

*Die Maschine bitte nicht neben brennbaren oder explosiven Stoffen stellen.

*Die Maschine nicht unnötig im Leerlauf lassen.

*Beachten sie die Kapazität der Maschine.

*Benutzen sie passende Sicherheitsbekleidung.

*Falls die Maschine brennt oder in flammen aufgeht nicht in Panik geraten,(falls vorhanden) Gasventil oder Elektoschalter ausschalten. Benutzen sie einen Feuer-löscher. Auf keinen fall Wasser benutzen

*Schäden die durch die Fehlende Erdung verursacht werden, werden nicht von der Garantie abgedeckt.

*Beim eingeschalteten Gerät, nicht mit leitfähigen oder isolierende materialen in das Gerät eingreifen.

*Das Gerät immer von Kindern fern halten (im eingeschaltem oder nicht eingeschaltetem zustand).

D ANWENNDUNG DER MASCHINE

***Bedienungs Tafel:**

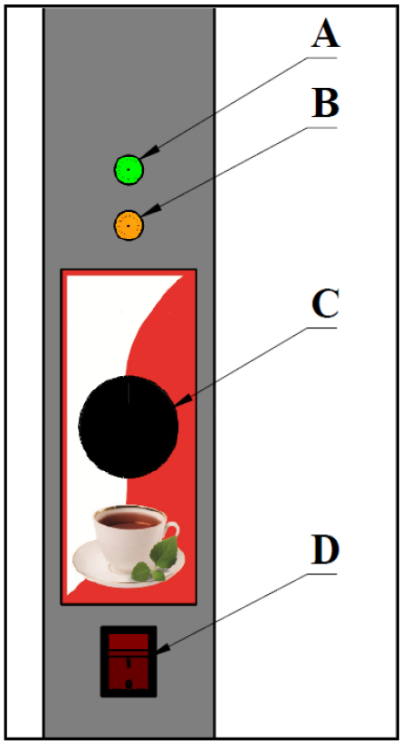

A : Kontrollleuchte
B : Kontrollleuchte
C : Thermostat
D : EIN/AUS Schalter

***Bedienung:**

- Das Gerät in die Stromnetz stecken und EIN/AUS Schalter auf (I) bringen.
- Bevor sie das Gerät erst in betrieb nehmen, kessel auf füllen und 30 min. kochen. Das Wasser nicht verwenden, aus giesen.
- Den Kessel nicht bis rand voll machen. Wenn das Wasser kocht könnte auslaufen, deswegen 3-4 cm unter den rand voll machen.
- In den Teekanne genügend Tee füllen.
- Thermostat auf 100-110°C bringen.
- Grüne leuchte wird leuchten, nach 25 – 45 min. wird das Wasser kochen. (Je nach Wasser menge ändert sch das koch zeit.)
- Nach dem das Wasser gekocht ist Thermostat zürück drehen bis das Leuchte nicht mehr leuchtet. In dem zustand bleibt wasser 95 - 100°C warm.
- In dem Teekanne genügend wasser nachfüllen und 10 – 12 min. ziehen lassen.
- Wenn das Wasser im Kessel weniger wird, dan leuchtet die gelbe signalleuchte.
- Wenn Sie das Gerät nicht mehr brauchen, EIN/AUS Schalter auf (0) bringen und das Gerät bitte aus den netz entfernen.

E REINIGUNG und WARTUNG

- **Nach jeder anwenndung erforderlich;**
  - Nach jedem gebrauch das Gerät mit feuchtem Tuch abwischen.
  - Achten sie darauf, bei der Reinigung dass der Stecker der Maschine ausgesteckt und der Schalter ausgeschaltet ist.
  - Wenn das Tee fleck nicht raus geht, nehmen Sie ein Tuch mit weinessig oder zitronenwasser getränk ist.
  - Teekanne mit wasser waschen und trocknen.
  - Benutzen sie bei der Reinigung keine Säure und ätzende Reinigungsmittel.
  - Die Maschine bei der Reinigung nicht mit Wasser waschen. Kurzschluss gefahr!

- **In regelmäsigen abständen erforderlich;**
  - Die Wartung darf nur von befugtem Personal durchgeführt werden.
  - Die Heizstab einmal in der Woche mit flüssig entkalker reinigen. Bitte nach anleitung reinigen.
  - Die Wartung alle 15 tage durchführen;
    - Trennen Sie das Gerät aus dem Netz!
    - Teekanne und Kessel entleeren. Wasserhahn zu drehen!
    - Qualitative entkalker benutzen!
    - Wenn das Heizstab warm ist bitte kein entkalker verwenden!
    - Wenn entkalker im Kessel ist, das Gerät nicht einschalten!
    - In den Kessel ein Tee Glas entkalker giesen und das Gerät so lange quirlen bis das Gerät entkalkt ist!
    - Beim Reinigen keinen anderen Reinigungsmittel mit entkalker verwenden!
    - Entkalker nicht länger als 10 min. im Kessel lassen!
    - Entkalker nicht aus dem Wasserhahn entleeren! Kessel mit viel wasser spülen!
    - Kessel mit wasser füllen und kochen, gekochte wasser ausleeren. Mit dem gekochten wasser kein Tee kochen!!!

F FEHLER BEHEBUNG

GERÄT FUNKTIONIERT NICHT	1. Kontrollieren sie ob der Stecker der Maschine gesteckt ist. 2. Überprüfen sie die Stromverbinndung.

KOMMT GERÄUSCHE AUS DEN GERÄT	1. Wenn das Wasser im Kessel unter den Wasserhahn ist, Wasser nach füllen. 2. Wenn das Thermostat Schalter kaputt ist, wird das Wasser immer weiter kochen.

GERÄT ANGEHALTEN	1. Die Maschine kann wegen Niederspannung stoppen, in diesem fall überprüfen sie die Spannung.

KOCHT NICHT	1. Wenn das Heizstab verkalkt ist wird das Wasser nicht gekocht.

- Wenn kein gute Tee gekocht wird,
- Wenn eine von Sicherheits vorkehrungen nicht funktioniert,
  - ➢ Das Gerät nicht benutzen.

***Bitte den Kundendienst kontaktieren.**

G ERSATZTEILE UND DEMONTAGE LISTE

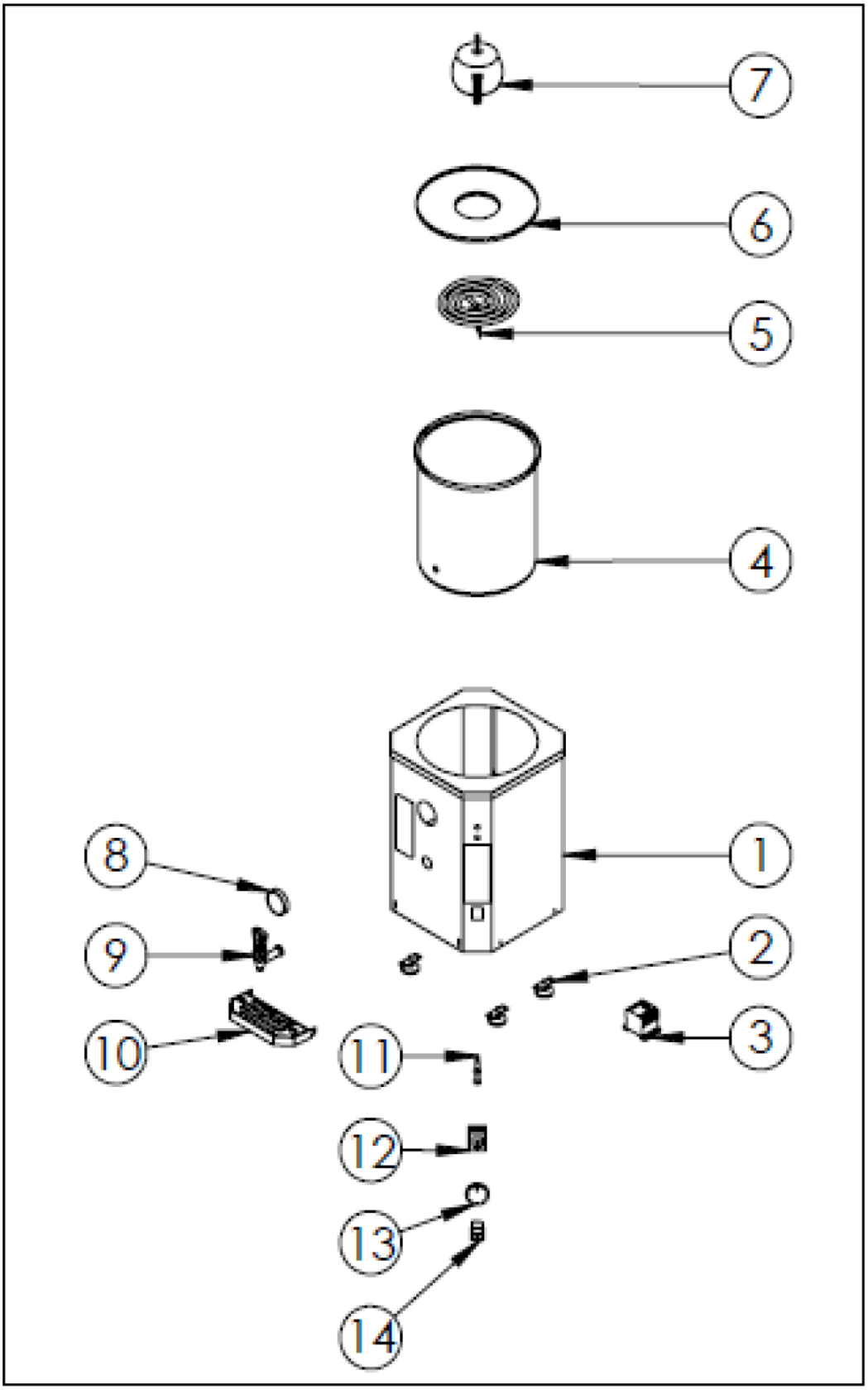

G ERSATZTEILE UND DEMONTAGE LISTE

GERAETE CODE:		
NUMMER	**TEILE BEZEICHNUNG**	**TEILE CODE**
1	RAHMEN	
2	FUSS	
3	KONTAKTOR	
4	KESSEL	
5	HEIZKÖRPER	
6	DECKEL	
7	TEEKANNE	
8	THERMOSTAT ANZEIGE	
9	HAHN	
10	TRAGBRETT	
11	WARNLEUCHTE	
12	THERMOSTAT	
13	THERMOSTAT SCHALTER	
14	SCHALTER (ON - OFF)	

G ERSATZTEILE UND DEMONTAGE LISTE

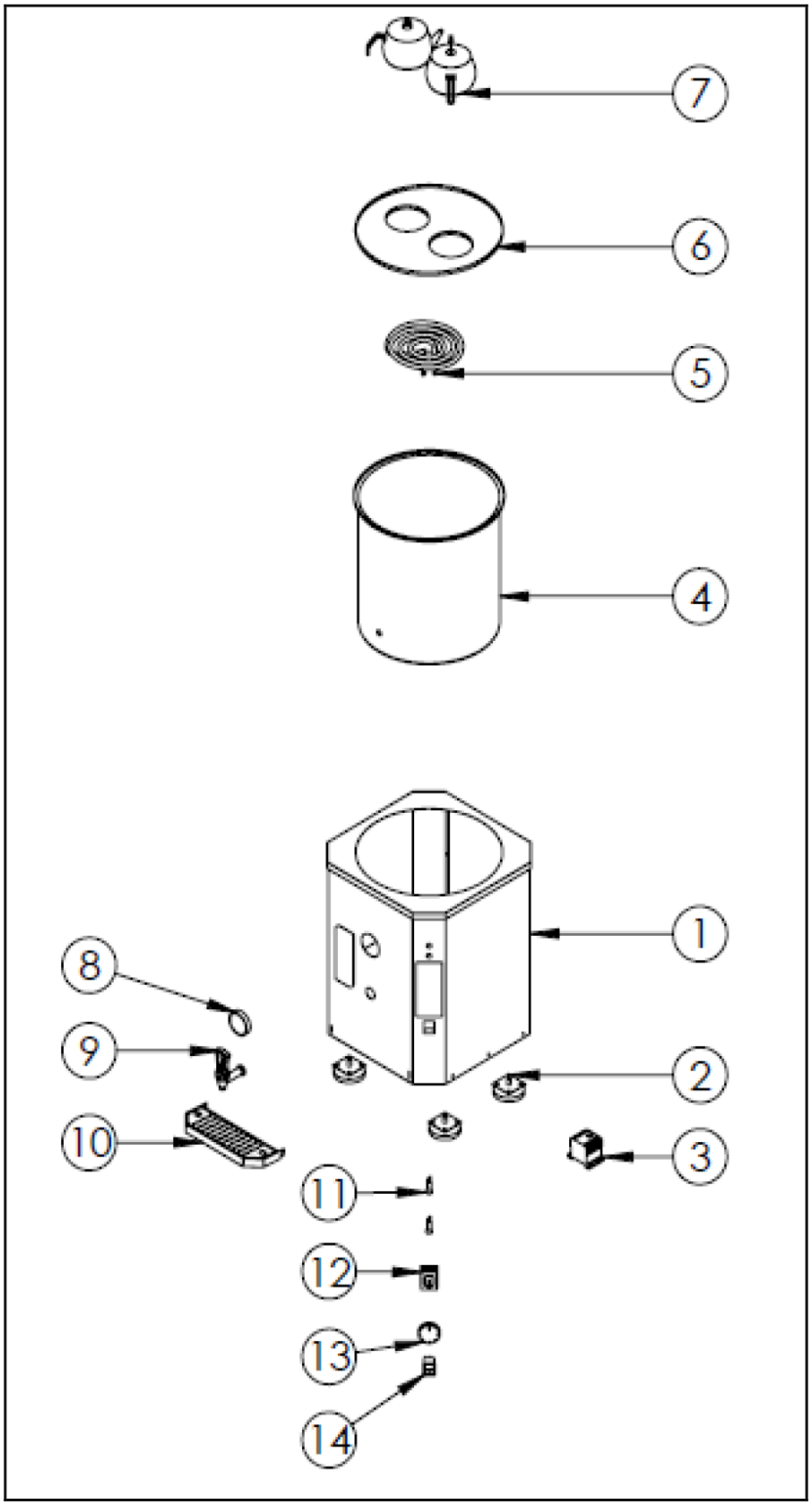

G ERSATZTEILE UND DEMONTAGE LISTE

GERAETE CODE:		
NUMMER	**TEILE BEZEICHNUNG**	**TEILE CODE**
1	RAHMEN	
2	FUSS	
3	KONTAKTOR	
4	KESSEL	
5	HEIZKÖRPER	
6	DECKEL	
7	TEEKANNE	
8	THERMOSTAT ANZEIGE	
9	HAHN	
10	TRAGBRETT	
11	WARNLEUCHTE	
12	THERMOSTAT	
13	THERMOSTAT SCHALTER	
14	SCHALTER (ON - OFF)	

G ERSATZTEILE UND DEMONTAGE LISTE

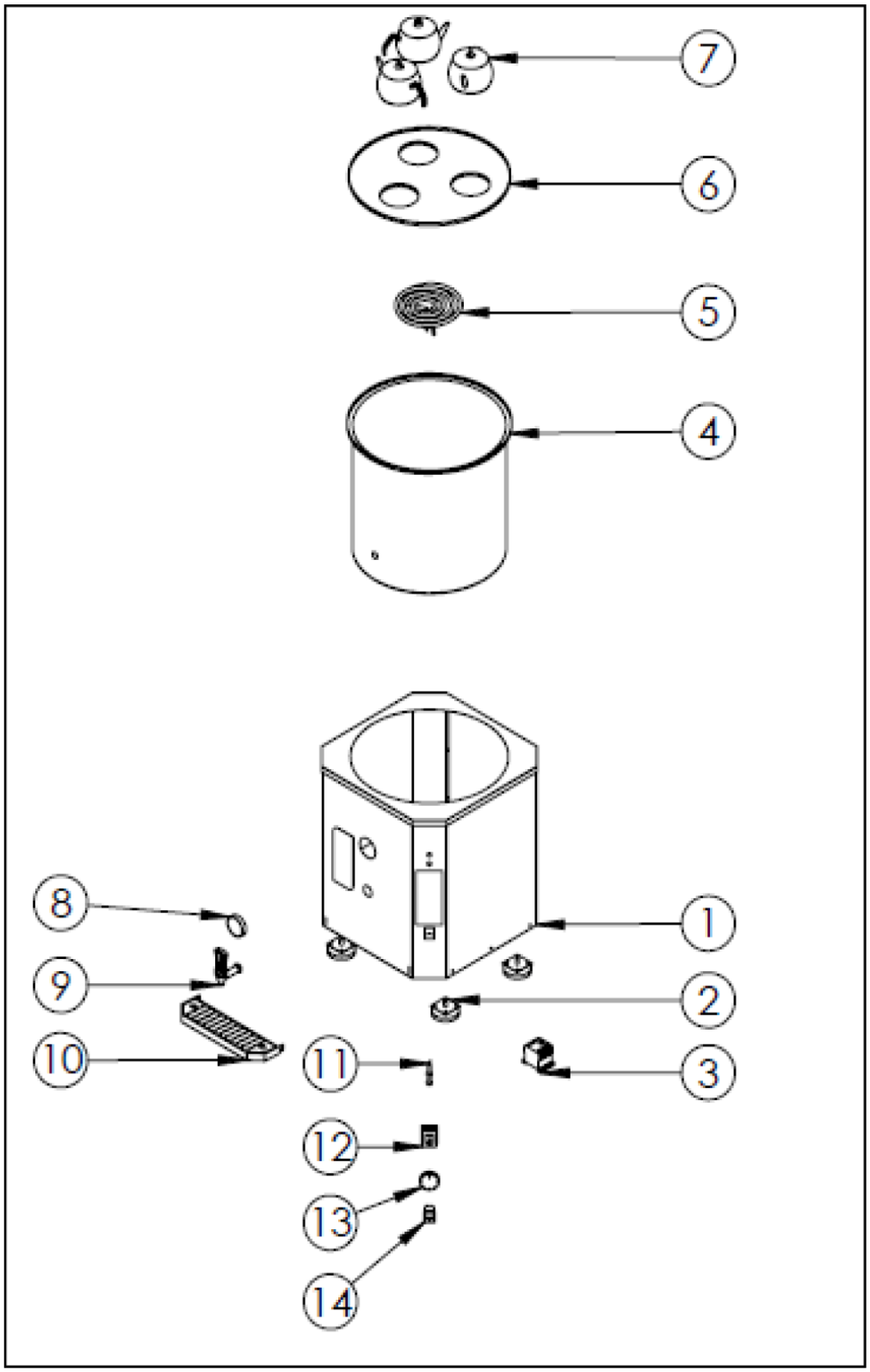

G ERSATZTEILE UND DEMONTAGE LISTE

GERAETE CODE:		
NUMMER	**TEILE BEZEICHNUNG**	**TEILE CODE**
1	RAHMEN	
2	FUSS	
3	KONTAKTOR	
4	KESSEL	
5	HEIZKÖRPER	
6	DECKEL	
7	TEEKANNE	
8	THERMOSTAT ANZEIGE	
9	HAHN	
10	TRAGBRETT	
11	WARNLEUCHTE	
12	THERMOSTAT	
13	THERMOSTAT SCHALTER	
14	SCHALTER (ON - OFF)	

H ELEKTRISCHE SCHALTPLAN

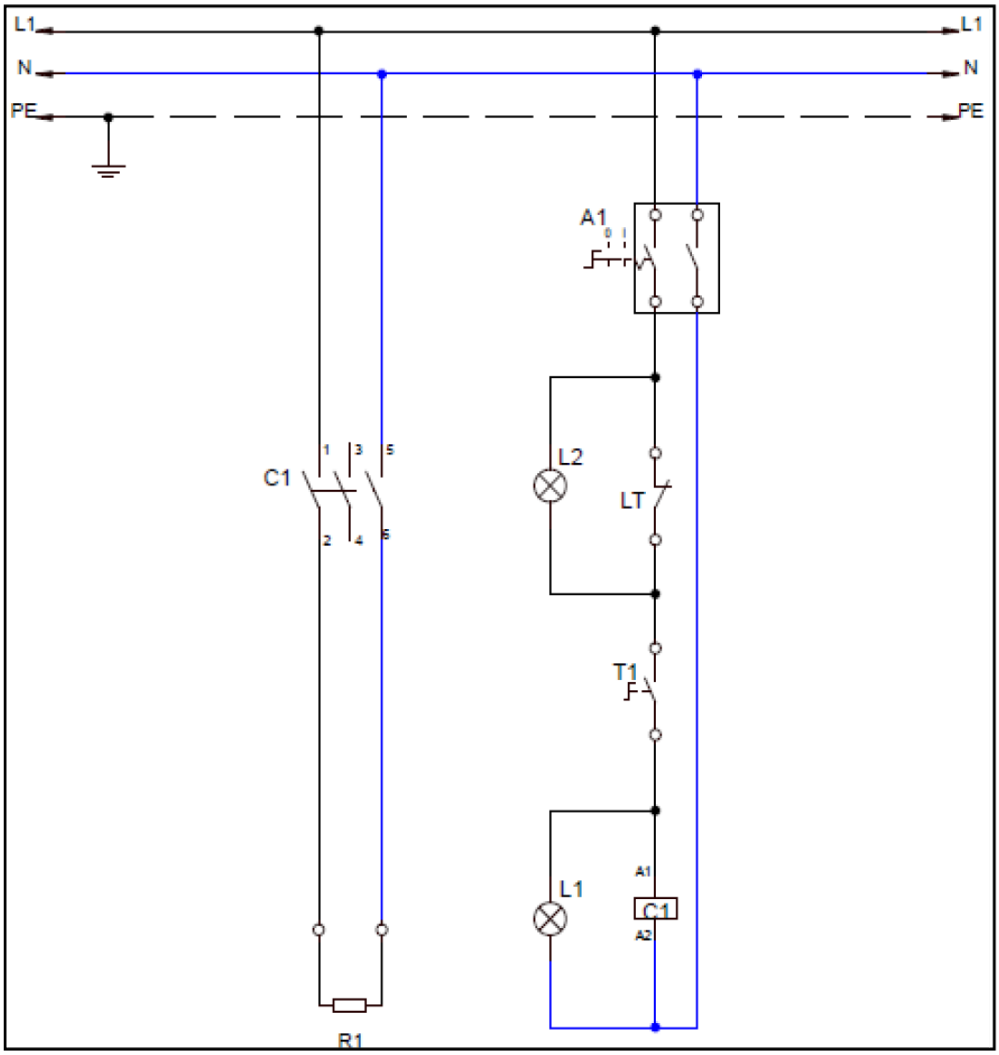

CODE	KW
	2
	2,5
	3,5

T1	THERMOSTAT 30-120ºC
R1	HEIZSTAB 220V 2000W
L1	THERMOSTAT SIGNALLEUCHTE
L2	ABWÄRME SIGNALLEUCHTE
A1	BREIT LEUCHTE 0-1 SCHALTER
C1	HEIZSTAB KONTAKTOR 220V
LT	GRENZ THERMOSTAT 100ºC