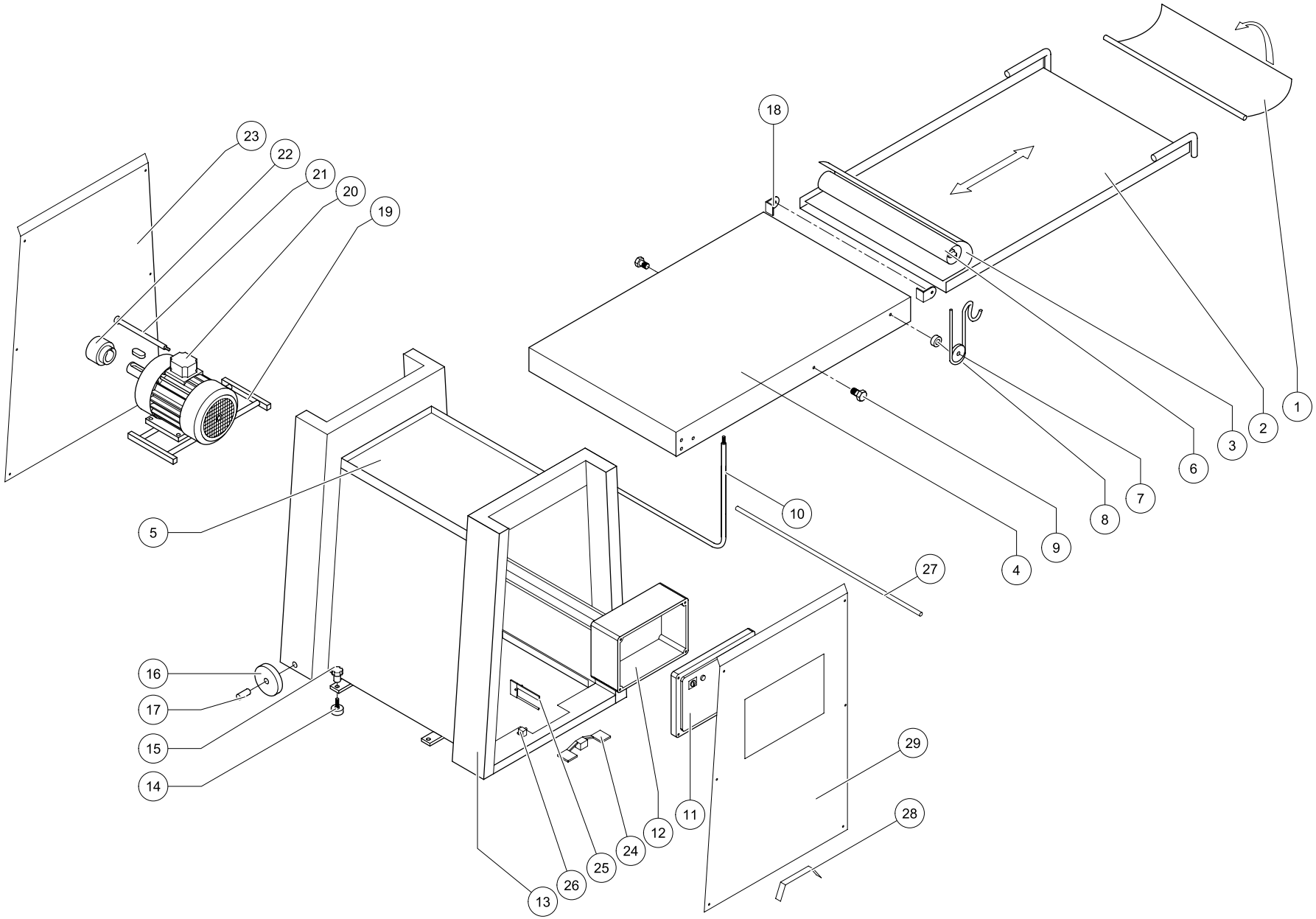
1
2
3
4
5
6
7
8
9
10
11
12
13
14
15
16
17
18
19
20
21
22
23
24
25
26
27
28
29

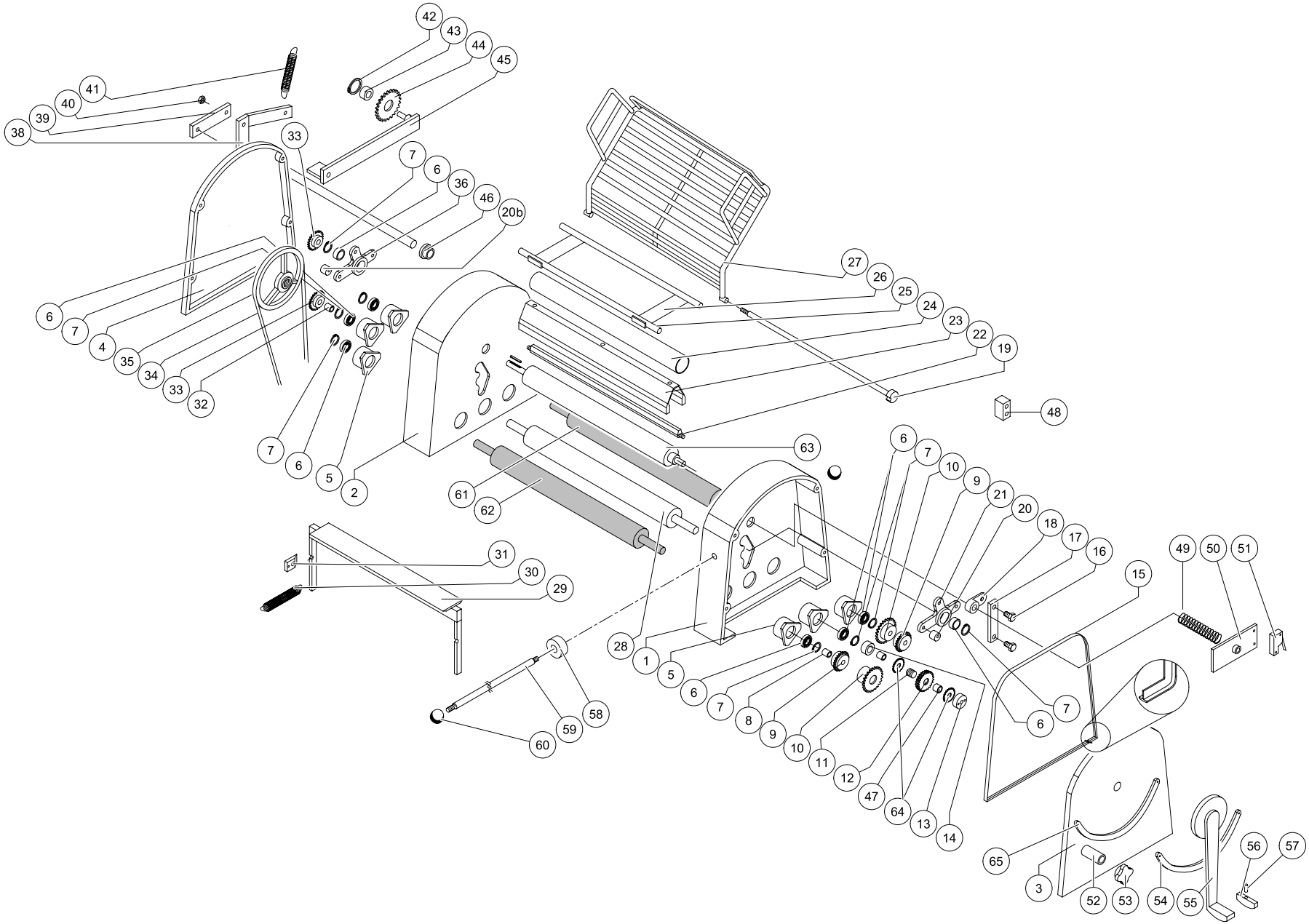
42
43
44
45
41
40
39
38
33
7
6
36
46
20b
6
7
4
35
34
33
32
7
6
5
2
27
26
25
24
23
22
19
48
63
61
62
6
7
10
9
21
20
18
17
16
15
49
50
51
31
30
29
28
1
5
6
7
8
9
10
11
12
47
64
13
14
6
7
58
59
60
65
3
52
53
54
55
56
57

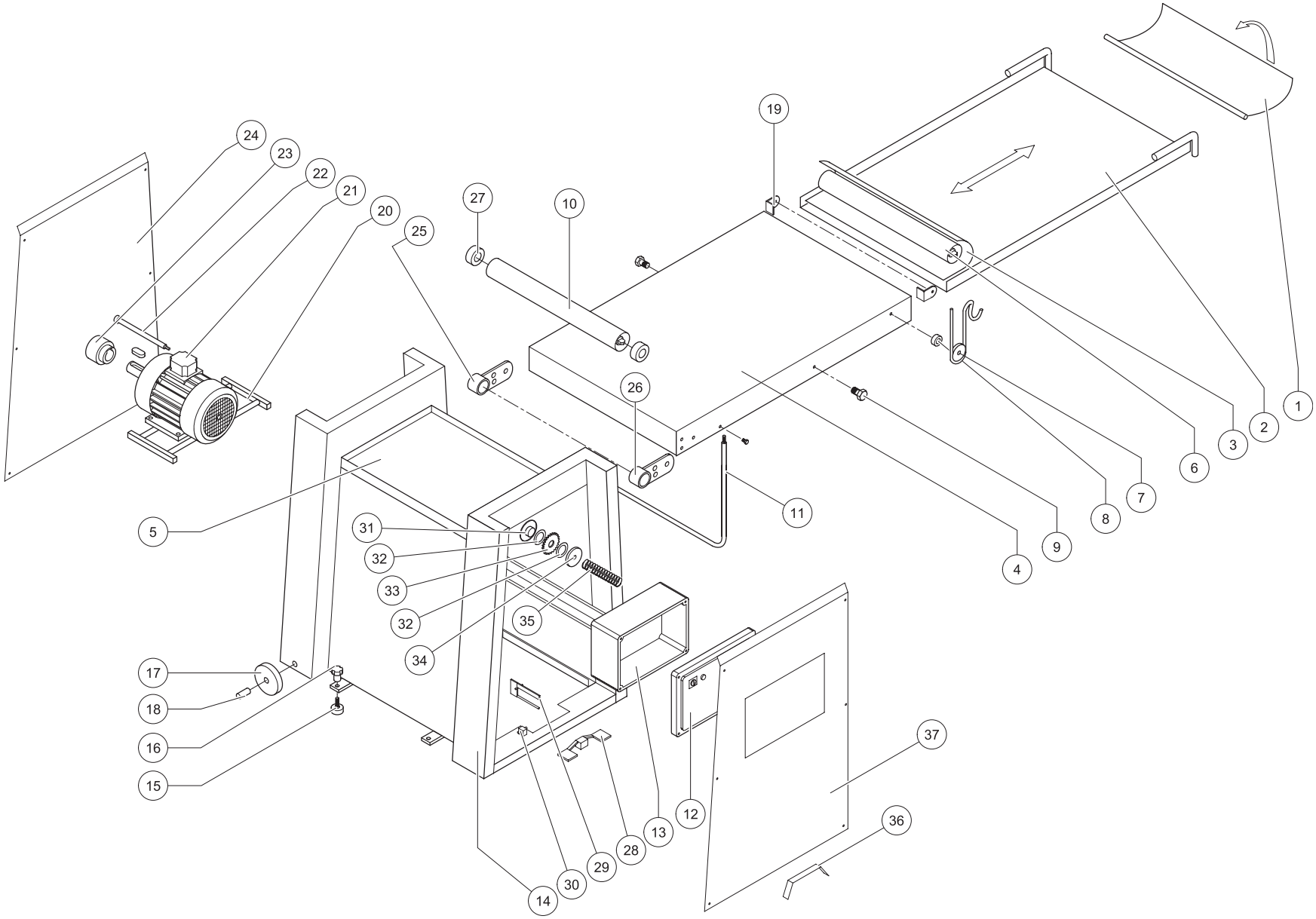
1
2
3
4
5
6
7
8
9
10
11
12
13
14
15
16
17
18
19
20
21
22
23
24
25
26
27
28
29
30
31
32
32
33
34
35
36
37

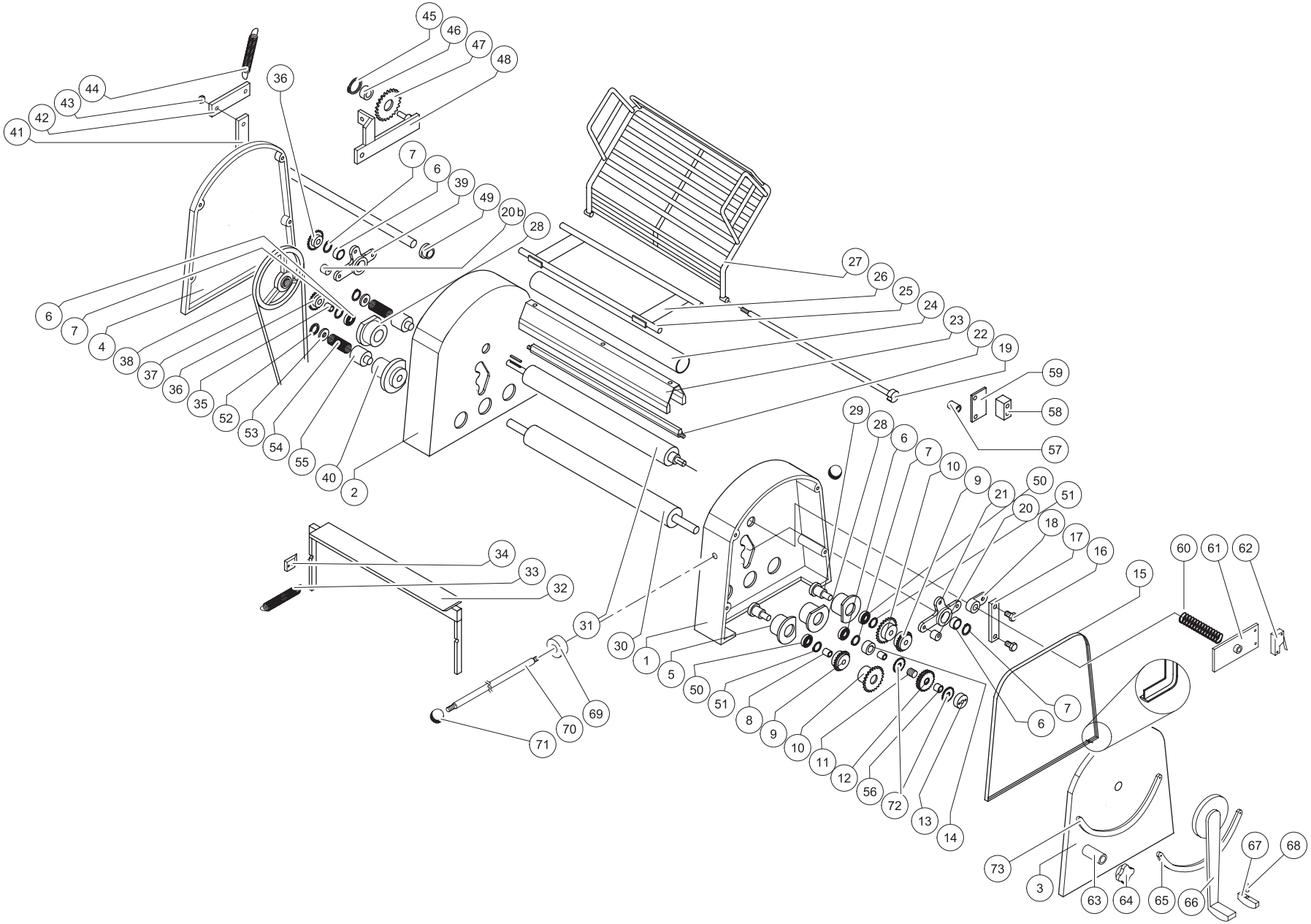
45
46
47
48
44
43
42
41
36
7
6
39
49
20 b
28
27
26
25
24
23
22
19
59
58
57
6
7
4
38
37
36
35
52
53
54
55
40
2
29
28
6
7
10
9
21
50
51
20
18
17
16
15
60
61
62
34
33
32
31
30
1
5
50
51
8
9
10
11
12
56
72
13
14
6
7
69
70
71
73
3
63
64
65
66
67
68