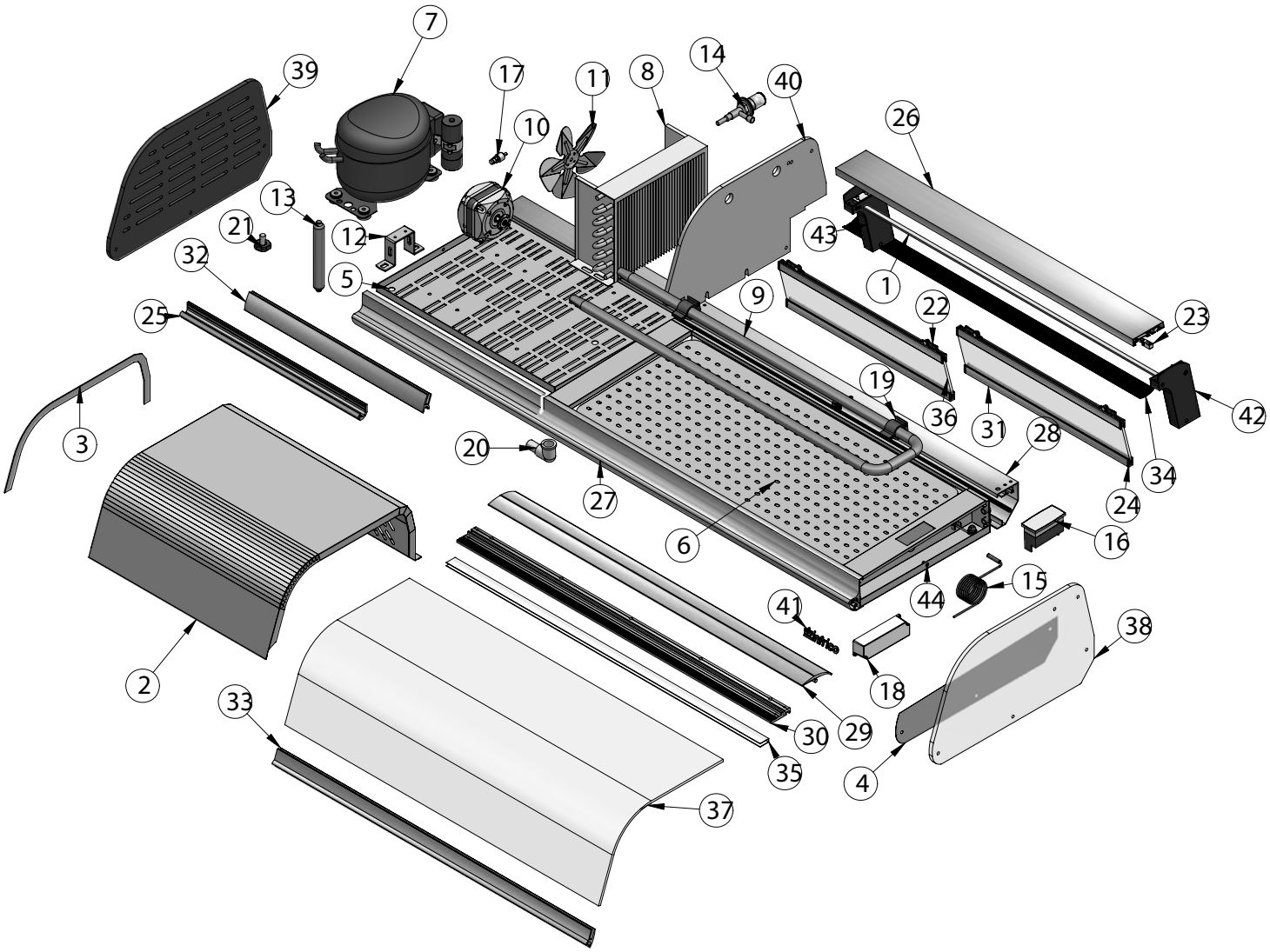
7
39
17
11
8
14
40
26
10
13
21
12
43
32
5
1
9
22
23
25
19
36
31
42
3
20
28
34
27
24
6
16
44
15
41
38
2
18
33
30
29
35
4
37