Mikrowelle
BEDIENUNGSANLEITUNG

Artikelnummer: MWM2510

Lesen Sie diese Anleitung sorgfältig durch, bevor Sie Ihren Mikrowellenherd benutzen, und bewahren Sie sie sorgfältig auf.
Befolgen Sie die Anweisungen, um eine lange Nutzungsdauer zu gewährleisten.

BEWAHREN SIE DIESE ANLEITUNG SORGFÄLTIG AUF

VORKEHRUNGEN ZUR VERMEIDUNG EINER MÖGLICHEN EXPOSITION GEGENÜBER ÜBERMÄSSIGER MIKROWELLENENERGIE

(a) Versuchen Sie nicht, diesen Ofen bei geöffneter Tür zu betreiben, da dies zu einer schädlichen Exposition mit Mikrowellenenergie führen kann. Es ist wichtig, dass die Sicherheitsverriegelungen nicht beschädigt oder verändert werden.

(b) Legen Sie keine Gegenstände zwischen die Ofenfront und die Tür und achten Sie darauf, dass sich keine Schmutz- oder Reinigungsmittelreste auf den Dichtungsflächen ansammeln.

(c) WARNUNG: Wenn die Tür oder die Türdichtungen beschädigt sind, darf der Ofen nicht in Betrieb genommen werden, bis er von einer qualifizierten Person repariert worden ist.

ZUSATZ

Wenn das Gerät nicht in einem sauberen Zustand gehalten wird, kann seine Oberfläche beschädigt werden, was die Lebensdauer des Geräts beeinträchtigt und zu einer gefährlichen Situation führen kann.

Technische Daten

Artikelnummer:	MWM2510
Spannung:	230V~ 50Hz
Nenn-Leistungsaufnahme (Mikrowelle):	1550W
Nenn-Ausgangsleistung (Mikrowelle):	1000W
Kapazität des Ofens:	25L
Außenmaße:	511 x 432 x 311mm
Nettogewicht:	Ca.14.7 Kg

WICHTIGE SICHERHEITSANWEISUNGEN
WARNUNG

Um das Risiko eines Brandes, eines elektrischen Schlages, einer Verletzung von Personen oder einer übermäßigen Energieeinwirkung bei der Verwendung des Gerätes zu verringern, sollten Sie die folgenden grundlegenden Vorsichtsmaßnahmen beachten:

1. Dieses Gerät ist nicht für die Verwendung durch Personen (einschließlich Kinder) mit eingeschränkten körperlichen, sensorischen oder geistigen Fähigkeiten oder mangelnder Erfahrung und Kenntnis, es sei denn, sie werden von einer für ihre Sicherheit verantwortlichen Person beaufsichtigt oder in die Benutzung des Gerätes eingewiesen. Kinder sollten beaufsichtigt werden, um sicherzustellen, dass sie nicht mit dem Gerät spielen.
2. Wenn das Netzkabel beschädigt ist, muss es vom Hersteller, seinem Kundendienst oder einer ähnlich qualifizierten Person ersetzt werden, um eine Gefährdung zu vermeiden (bei Geräten mit Y-Aufsatz).
3. WARNUNG: Vergewissern Sie sich, dass das Gerät ausgeschaltet ist, bevor Sie die Lampe austauschen, um die Gefahr eines Stromschlags zu vermeiden.
4. WARNUNG: Es ist gefährlich, wenn eine nicht fachkundige Person Wartungs- oder Reparaturarbeiten durchführt, bei denen eine Abdeckung entfernt werden muss, die vor der Einwirkung von Mikrowellenenergie schützt.
5. WARNUNG: Flüssigkeiten und andere Lebensmittel dürfen nicht in verschlossenen Behältern erhitzt werden, da sie explodieren können.
6. WARNUNG: Das Erhitzen von Getränken in der Mikrowelle kann zu einem verzögerten Eruptionssieden führen, daher ist bei der Handhabung des Behälters Vorsicht geboten.

7. WARNUNG: Der Inhalt von Fläschchen und Gläschen mit Babynahrung muss vor dem Verzehr umgerührt oder geschüttelt und die Temperatur überprüft werden, um Verbrennungen zu vermeiden.

8. Verwenden Sie nur Utensilien, die für die Verwendung in der Mikrowelle geeignet sind.
9. Beim Erhitzen von Speisen in Plastik- oder Papierbehältern, Beobachten Sie das Gerät, da es sich entzünden kann.
10. Bei Rauchentwicklung das Gerät ausschalten oder den Netzstecker ziehen und die Tür geschlossen halten, um eventuelle Flammen zu ersticken.
11. Eier in der Schale und ganze hartgekochte Eier sollten nicht in der Mikrowelle erhitzt werden, da sie explodieren können, auch wenn die Mikrowellenerhitzung beendet ist.
12. Der Backofen sollte regelmäßig gereinigt werden, und eventuelle Speisereste sollten entfernt werden.
13. Das Gerät darf nicht mit einem Wasserstrahl gereinigt werden.(für Geräte, die zum Aufstellen auf dem Boden bestimmt sind und nicht mindestens IPX5 aufweisen)
14. Wird der Ofen nicht in einem sauberen Zustand gehalten, kann dies zu einer Verschlechterung der Oberfläche führen, die sich negativ auf die Lebensdauer des Geräts auswirken und möglicherweise zu einer gefährlichen Situation führen kann.
15. Verwenden Sie nur den für diesen Ofen empfohlenen Temperaturfühler. (für Öfen mit der Möglichkeit, einen Temperaturfühler zu verwenden).
16. Lesen und befolgen Sie die Hinweise:
"VORKEHRUNGEN ZUR VERMEIDUNG EINER MÖGLICHEN EXPOSITION GEGENÜBER ÜBERMÄSSIGER MIKROWELLENENERGIE".
17. Metallische Behälter für Lebensmittel und Getränke sind beim Garen in der Mikrowelle nicht erlaubt.

SORGFÄLTIG LESEN UND FÜR SPÄTERE VERWENDUNG AUFBEWAHREN

Zur Verringerung der Verletzungsgefahr für Personen

Erdungsinstallation

GEFAHR

Stromschlaggefahr
Das Berühren einiger interner Komponenten kann zu schweren Verletzungen oder zum Tod führen.
Nehmen Sie das Gerät nicht auseinander.

WARNUNG

Stromschlaggefahr
Die unsachgemäße Verwendung der Erdung kann zu einem Stromschlag führen. Schließen Sie das Gerät erst dann an eine Steckdose an, wenn es ordnungsgemäß installiert und geerdet ist.

REINIGUNG

Trennen Sie das Gerät unbedingt vom Stromnetz.

1. Reinigen Sie das Innere des Backofens nach dem Gebrauch mit einem leicht feuchten Tuch.
2. Reinigen Sie das Zubehör wie gewohnt in Seifenlauge.
3. Der Türrahmen und die Dichtung sowie die angrenzenden Teile müssen bei Verschmutzung sorgfältig mit einem feuchten Tuch gereinigt werden.

Dieses Gerät muss geerdet werden. Im Falle eines elektrischen Kurzschlusses verringert die Erdung die Gefahr eines elektrischen Schlages, da sie eine Ableitung für den elektrischen Strom bietet. Dieses Gerät ist mit einem Kabel mit Erdungsdraht und einem Erdungsstecker ausgestattet. Der Stecker muss in eine ordnungsgemäß installierte und geerdete Steckdose eingesteckt werden.
Wenden Sie sich an einen qualifizierten Elektriker oder Servicetechniker, wenn Sie die Erdungsanweisungen nicht vollständig verstanden haben oder wenn Sie Zweifel daran haben, ob das Gerät richtig geerdet ist.
Wenn Sie ein Verlängerungskabel verwenden müssen, verwenden Sie nur ein 3-adriges Verlängerungskabel.

1. Ein kurzes Netzkabel ist vorgesehen, um die Gefahr zu verringern, sich in einem längeren Kabel zu verfangen oder darüber zu stolpern.
2. Bei Verwendung eines langen Kabelsatzes oder Verlängerungskabels:
   1) Die angegebene elektrische Leistung des Kabelsatzes oder Verlängerungskabels sollte mindestens so groß sein wie die elektrische Leistung des Geräts.
   2) Das Verlängerungskabel muss ein geerdetes Typ 3-adriges Kabel.
   3) Die lange Schnur sollte so verlegt werden, dass sie nicht über die Arbeits- oder Tischplatte hängt, wo Kinder daran ziehen oder unbeabsichtigt darüber stolpern können.

UTENSILIEN

VORSICHT

Gefahr von Personenschäden Es ist gefährlich für jeden eine andere als eine kompetente Person Wartungs- oder Reparaturarbeiten durchzuführen, bei denen eine Abdeckung entfernt werden muss, die vor der Einwirkung von Mikrowellenenergie schützt.

Siehe die Anweisungen unter "Materialien, die Sie in der Mikrowelle verwenden können oder die in der Mikrowelle vermieden werden sollten". Bestimmte nicht-metallische Utensilien sind für die Mikrowelle nicht geeignet. Im Zweifelsfall können Sie das betreffende Utensil wie folgt testen.

Utensilien-Test:

1. Füllen Sie einen mikrowellengeeigneten Behälter mit 1 Tasse kaltem Wasser (250 ml) und dem betreffenden Utensil.
2. 1 Minute lang auf höchster Stufe kochen.
3. Fühlen Sie das Utensil vorsichtig ab. Wenn das leere Kochgeschirr warm ist, verwenden Sie es nicht zum Kochen in der Mikrowelle.
4. Die Garzeit sollte 1 Minute nicht überschreiten.

Materialien, die Sie in der Mikrowelle verwenden können

Utensilien	Anmerkung
Alufolie	Nur Abdeckung. Kleine glatte Stücke können zum Abdecken dünner Fleisch- oder Geflügelteile verwendet werden, um ein Übergaren zu verhindern. Wenn die Folie zu nahe an den Backofenwänden liegt, kann es zu Lichtbögen kommen. Die Folie sollte mindestens 2,5 cm (1 Zoll) von den Wänden entfernt sein.
Auflaufform	Beachten Sie die Anweisungen des Herstellers. Der Boden der Bräunungsplatte muss gleichmäßig auf dem Keramikbrett aufliegen. Falsche Verwendung kann dazu führen kann die Keramikplatte brechen.
Geschirr	Nur für die Mikrowelle geeignet. Beachten Sie die Anweisungen des Herstellers. Verwenden Sie kein zerbrochenes oder gesprungenes Geschirr.
Glasbehälter	Nehmen Sie immer den Deckel ab. Verwenden Sie die Gläser nur zum Erhitzen von Speisen, bis sie gerade warm sind. Die meisten Glasgefäße sind nicht hitzebeständig und können zerbrechen.
Glasware	Nur hitzebeständige Ofengläser. Vergewissern Sie sich, dass keine metallischen Verzierungen vorhanden sind. Verwenden Sie kein zerbrochenes oder gesprungenes Geschirr.
Kochbeutel	Befolgen Sie die Anweisungen des Herstellers. Nicht mit Metallbändern verschließen. Schlitze anbringen, damit der Dampf entweichen kann.
Pappteller und -becher	Nur zum kurzfristigen Garen/Aufwärmen verwenden. Lassen Sie den Ofen während des Garens nicht unbeaufsichtigt.
Küchenpapier	Zum Abdecken von Speisen zum Aufwärmen und Absorbieren von Fett. Nur unter Aufsicht zum kurzfristigen Kochen verwenden.
Backpapier	Verwenden Sie es als Abdeckung, um Spritzer zu vermeiden, oder als Umschlag zum Dämpfen.
Plastik	Nur für die Mikrowelle geeignet. Befolgen Sie die Anweisungen des Herstellers. Sie sollten mit dem Hinweis "mikrowellensicher" gekennzeichnet sein. Einige Kunststoffbehälter werden weich, wenn die darin befindlichen Lebensmittel heiß werden. "Kochbeutel" und fest verschlossene Plastikbeutel sollten entsprechend den Anweisungen auf der Verpackung aufgeschlitzt, durchstochen oder belüftet werden.
Frischhaltefolie	Nur für die Mikrowelle geeignet. Zum Abdecken von Speisen während des Kochens verwenden, um die Feuchtigkeit zu bewahren. Die Frischhaltefolie darf die Lebensmittel nicht berühren.
Thermometer	Nur mikrowellengeeignet (Fleisch- und Süßigkeitenthermometer).
Wachspapier	Als Abdeckung verwenden, um Spritzer zu vermeiden und die Feuchtigkeit zu speichern.

Zu vermeidende Materialien in der Mikrowelle

Utensilien	Anmerkung
Aluminiumtablett	Kann zu Lichtbogenbildung führen. Speisen in eine mikrowellengeeignete Schale geben.
Lebensmittelkarton mit Metallgriff	Kann zu Lichtbogenbildung führen. Speisen in eine mikrowellengeeignete Schale geben.
Utensilien aus Metall oder mit Metallbeschichtung	Metall schirmt die Lebensmittel vor der Mikrowellenenergie ab. Metallverkleidungen können Lichtbögen verursachen.
Metall-Drehverschlüsse	Dies kann zu Lichtbögen führen und einen Brand im Ofen verursachen.
Papiertüten	Kann einen Brand im Ofen verursachen.
Kunststoffschaum	Kunststoffschaum kann schmelzen oder die Flüssigkeit im Inneren verunreinigen, wenn er hohen Temperaturen ausgesetzt wird.
Holz	Holz trocknet bei der Verwendung in der Mikrowelle aus und kann splittern oder rissig werden.

AUFSTELLEN DER MIKROWELLE

Bezeichnungen von Teilen und Zubehör für Mikrowelle

Nehmen Sie die Mikrowelle und alle Materialien aus dem Karton und dem Ofenraum. Ihr Ofen wird mit dem folgenden Zubehör geliefert:

Bedienungsanleitung 1

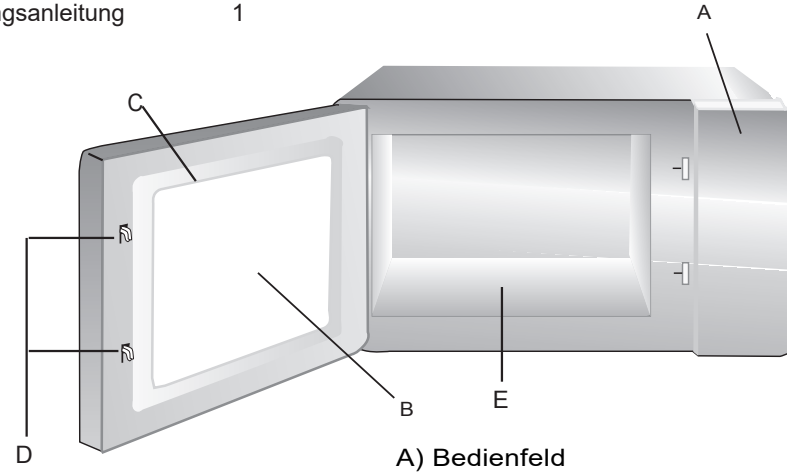

A) Bedienfeld
B) Sichtfenster
C) Baugruppe Tür
D) Sicherheitsverriegelungssystem
E) Keramikplatte

Hinweis: 1) Drücken Sie nicht gewaltsam auf die Keramikplatte.
2) Nehmen und legen Sie die Utensilien während des Vorgangs vorsichtig ab, um eine Beschädigung der Keramikplatte zu vermeiden.
3) Berühren Sie die Keramikplatte nach dem Gebrauch nicht mit der Hand, um Verbrennungen durch hohe Temperaturen zu vermeiden.

Einbau der Arbeitsplatte

Entfernen Sie sämtliches Verpackungsmaterial und Zubehör. Untersuchen Sie den Ofen auf eventuelle Schäden wie Beulen oder eine zerbrochene Tür. Nicht installieren, wenn der Ofen beschädigt ist.

Gehäuse: Entfernen Sie alle Schutzfolien, die sich auf der Oberfläche des Mikrowellengehäuses befinden.

Installation

1. Wählen Sie eine ebene Fläche, die genügend Freiraum für die Ansaug- und/oder Auslassöffnungen bietet (Abbildung 1).

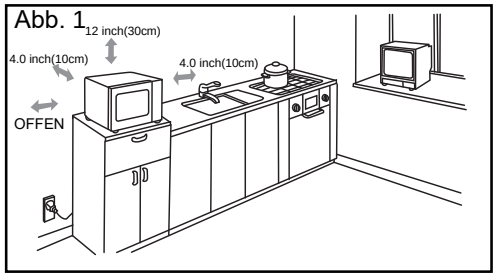

Der Abstand von 10 cm sollte zwischen dem Gerät und der rechten und hinteren Wand, und auf der Oberseite einen Abstand von 30 cm eingehalten werden. Demontieren Sie niemals die Füße des Geräts und blockieren Sie nicht die Luftein- und auslassöffnung. Die linke Seite muss offen sein.

1) Die Blockierung der Ansaug- und/oder Auslassöffnungen kann den Ofen beschädigen.

2) Stellen Sie das Gerät so weit wie möglich von Radios und Fernsehern entfernt auf. Der Betrieb des Mikrowellenofens kann zu Störungen des Radio- oder Fernsehempfangs führen.

3) Schließen Sie das Gerät an eine normale Haushaltssteckdose an. Vergewissern Sie sich, dass die Spannung und die Frequenz mit der auf dem Typenschild angegebenen Spannung und Frequenz übereinstimmen.

4) Achtung! Die Steckdose, Elektrogeräte oder die Geräte, die durch Hitze und Feuchtigkeit beeinträchtigt werden können, sollten von den Lüftungsöffnungen des Ofens ferngehalten werden.

Anweisungen zur Reinigung

Halten Sie den Ofen immer sauber

1. Reinigung des Glasfensters, der Türinnenverkleidung und der Mikrowellenfront
Um eine optimale Leistung und ein hohes Ma· an Sicherheit zu gew· hrleisten, sollten die innere T· rverkleidung und die Vorderseite des Ofens frei von Lebensmittel- oder Fettablagerungen sein. Wischen Sie diese Teile mit einem milden Reinigungsmittel ab, sp· len Sie sie ab und wischen Sie sie trocken. Verwenden Sie niemals Scheuerpulver oder -pads.

2. Reinigung des Bedienfelds und der Kunststoffteile
Das Bedienfeld und die Kunststoffteile dürfen nicht mit Reinigungsmitteln oder alkalischen Flüssigkeiten besprüht werden, da diese Teile dadurch beschädigt werden können. Reinigen Sie diese Teile mit einem trockenen Tuch (nicht mit einem angefeuchteten Tuch).

3. Reinigung des Ofeninneren
Achten Sie darauf, dass Sie nach dem Gebrauch verschüttete Flüssigkeiten, Ölspritzer und Speisereste so schnell wie möglich beseitigen. Wird der Ofen in verschmutztem Zustand benutzt, sinkt der Wirkungsgrad, und der Schmutz setzt sich auf der Oberfläche des Ofens fest und kann schlechte Gerüche verursachen. Reinigen Sie den Innenraum mit einem Tuch, das in lauwarmem Wasser mit einem darin gelösten milden Reinigungsmittel getränkt ist, und spülen Sie die Seife anschließend mit einem feuchten Tuch ab.

ACHTUNG: Wischen Sie Kunststoffteile und lackierte Teile des Ofens nicht mit Bleichmitteln, Verdünnern oder anderen Reinigungsmitteln ab, da sich diese Teile dadurch auflösen oder scharf werden können.

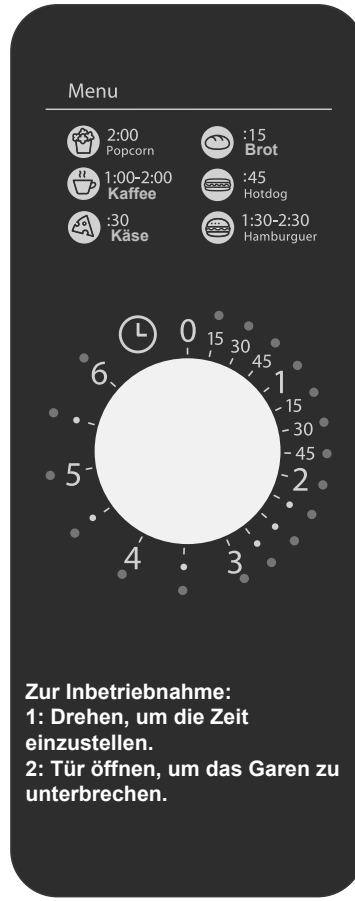

Zur Inbetriebnahme:
1: Drehen, um die Zeit einzustellen.
2: Tür öffnen, um das Garen zu unterbrechen.

BETRIEBSANLEITUNG

1. Garen in der Mikrowelle

1) Im Wartezustand drehen Sie das" " , um die Garzeit einzustellen.
   Der Zeitbereich reicht von 0:15 bis 6:00.
2) Der Garvorgang beginnt. Die Standardleistung ist die volle Leistung. Es gibt keine anderen Leistungsstufen.
3) Der Alarmton ertönt fünfmal, wenn der Garvorgang beendet ist. Stellen Sie dann wieder den Wartezustand ein.

Hinweis:

a. Wenn die Tür während des Garvorgangs geöffnet wird, wird der Bildschirm ausgeschaltet und der Summer ertönt nicht. Die Zeit muss zurückgesetzt werden, nachdem die Tür geschlossen wurde und der Garvorgang beginnt.

b. Während des Garvorgangs können Sie den Drehknopf drehen, um die Garzeit einzustellen.

c. Drehen Sie den Knopf auf "0", der Ofen hört auf zu arbeiten und der Alarmton ertönt fünfmal, um in den Wartezustand zu gelangen.

d. Die Schrittgröße für die Einstellzeit des Drehknopfes beträgt 15 Sekunden.

2. Energiesparender Zustand

Wenn der Ofen zum ersten Mal unter Strom steht, ertönt ein Alarm und der Ofen geht in den Energiesparmodus über.

3. Wartezustand

1) Nach Beendigung des Garvorgangs geht der Ofen in den Wartezustand über.
2) Wenn die Ofentüre während des Garvorgangs geöffnet und geschlossen wird, kehrt der Ofen in den Wartezustand zurück.

4. Funktion zur Erinnerung an das Ende des Garvorgangs

Nach Beendigung des Garvorgangs ertönen 5 Pieptöne, die an den Abschluss des Garvorgangs erinnern.

5. Genauere Angaben

Wenn Sie den Drehknopf zum ersten Mal drehen, ertönt ein Signalton. Wenn der Zeitschritt weniger als 5 Sekunden beträgt, ertönt der Alarmton beim Drehen des Knopfes nicht. Wenn der Zeitschritt mehr als 5 Sekunden beträgt, ertönt der Alarmton einmal beim Drehen des Knopfes.

Störungsliste

Normal	
Mikrowelle stört TV-Empfang	Der Radio- und Fernsehempfang kann beim Betrieb der Mikrowelle gestört werden. Dies ist vergleichbar mit den Störungen bei kleinen Elektrogeräten wie Mixer, Staubsauger und Ventilator. Das ist normal.
Gedämmtes Ofenlicht	Beim Garen in der Mikrowelle mit niedriger Leistung kann das Licht des Ofens schwächer werden. Das ist normal.
Dampfansammlung an der Tür, heiße Luft aus den Lüftungsöffnungen	Beim Kochen kann Dampf aus den Lebensmitteln austreten. Der Meiste entweicht aus den Lüftungsöffnungen. Ein Teil kann sich jedoch an einer kühlen Stelle wie der Backofentür ansammeln. Das ist normal.
Der Ofen wurde versehentlich gestartet, ohne dass Lebensmittel drin sind.	Es ist verboten, das Gerät zu betreiben, wenn sich keine Lebensmittel darin befinden. Das ist sehr gefährlich.

STÖRUNG	URSACHE	ABHILFE
Ofen kann nicht gestartet werden.	(1) Das Netzkabel ist nicht richtig eingesteckt.	Nehmen Sie den Stecker raus. Dann nach 10 Sekunden wieder einstecken.
	(2) Die Sicherung brennt durch oder der Schutzschalter ist in Betrieb.	Sicherung auswechseln oder Schutzschalter zurücksetzen (Reparatur durch Fachpersonal unseres Unternehmens)
	(3) Probleme mit der Steckdose	Testen Sie die Steckdose mit anderen Elektrogeräten.
Der Ofen wird nicht heiß.	(4) Tür nicht gut geschlossen.	Schließen Sie die Tür ordentlich.

Gemäß der Richtlinie über Elektro- und Elektronik-Altgeräte (Waste of Electrical and Electronic Equipment
(WEEE) müssen Elektro- und Elektronik-Altgeräte getrennt gesammelt und behandelt werden. Sollten Sie dieses Produkt zu irgendeinem Zeitpunkt in der Zukunft entsorgen müssen, entsorgen Sie es bitte NICHT mit dem Hausmüll. Bitte geben Sie dieses Produkt an WEEE-Sammelstellen ab, sofern vorhanden.