ggmgastro

Modell: GGB499M

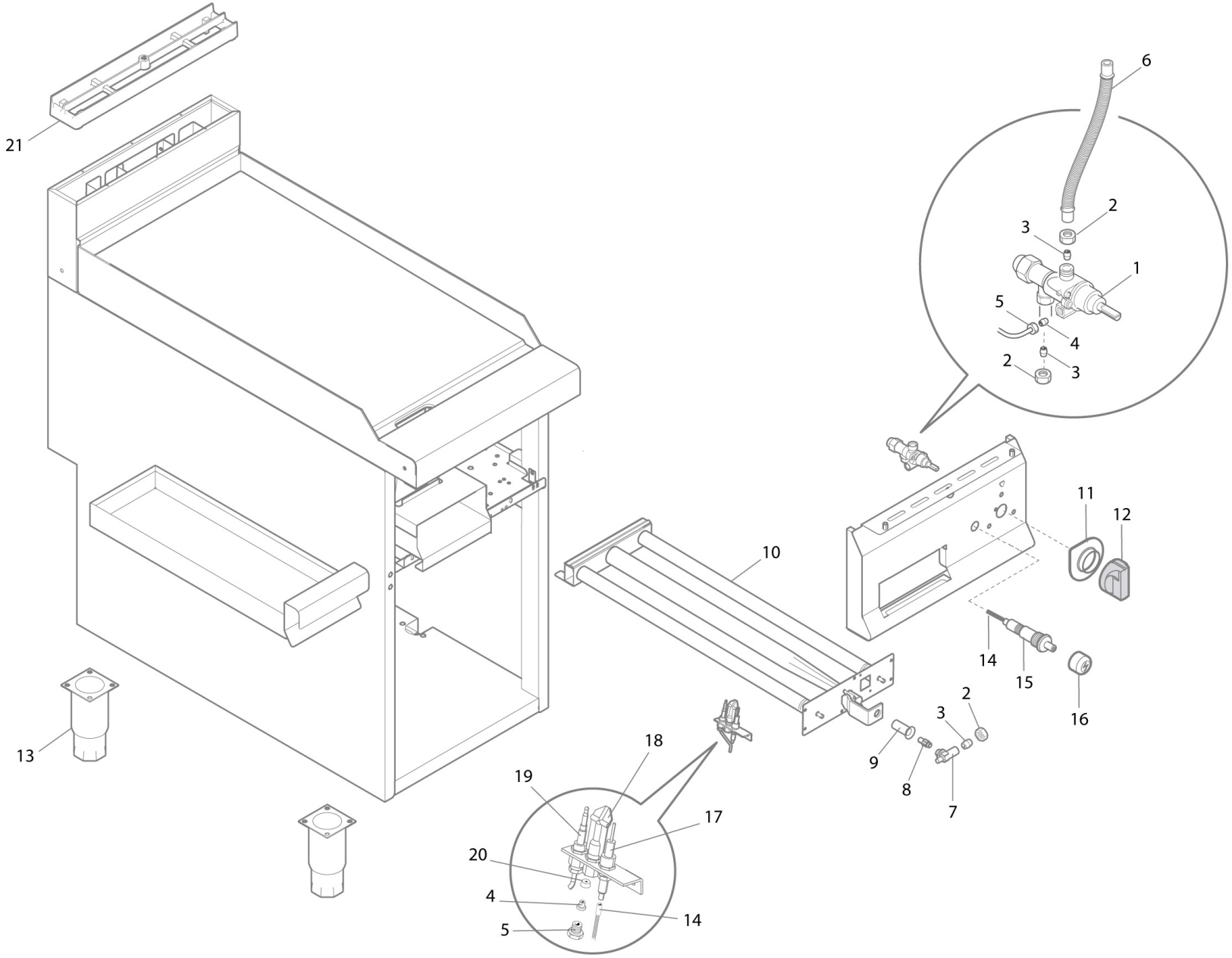

ggmgastro

Modell: GGB499M

Position Item	Code	Anzahl Teile	Beschreibung
1	0K000028	1	GASHAHN KIT PEL21S
2	32811800	3	MUTTER M16 Ø10
3	32777300	3	DOPPELKEGEL AUS MESSING, Ø 10 mm
4	31777700	2	DOPPELKEGEL AUS MESSING Ø 4 mm
5	31924700	2	ANSCHLUSSSTÜCK FÜR LEITUNG Ø 4 mm
6	35994100	1	FLEXIBLE LEITUNG Ø 10 mm L= 350 mm
7	32327600	1	DÜSENHALTER WINKEL FÜR LEITUNG Ø10
8	40000000	1	FÜR DÜSE: MODELL UND GASART ANGEBEN
9	31779500	1	BUCHSE LUFTREGELUNG
10	38782100	1	BRENNER 10 KW, BRATPLATTEN SERIE 900 S/LX
11	38951300	1	BEDIENKN.UNTERT. BRATPL. + GAS-BRÄTER
12	38877100	1	BEDIENKNOPF PA66 STIFT 8x6.5 A 180° - Modelle von 1/2010
13	24685100	4	FUSS 2 - h125/175 - Modelle von 1/2014
14	22189200	1	KABEL PIEZOZÜNDUNG,l= 600
15	32188300	1	PIEZOZÜNDUNG + LAMELLE FÜR ERDUNG
16	32188400	1	KAPPE FÜR PIEZOZÜNDUNG
17	22296900	1	ZÜNDKERZE
18	31291500	1	PILOTFLAMME GENEIGT, 3 WEGE, 3 AUFNAHMEN
19	31288600	1	THERMOELEMENT 400 mm FÜR BRATPLATTEN
20	40000000	1	FÜR DÜSE: MODELL UND GASART ANGEBEN
21	35857900	1	SCHUTZGITTER KAMIN MATT 400 mm