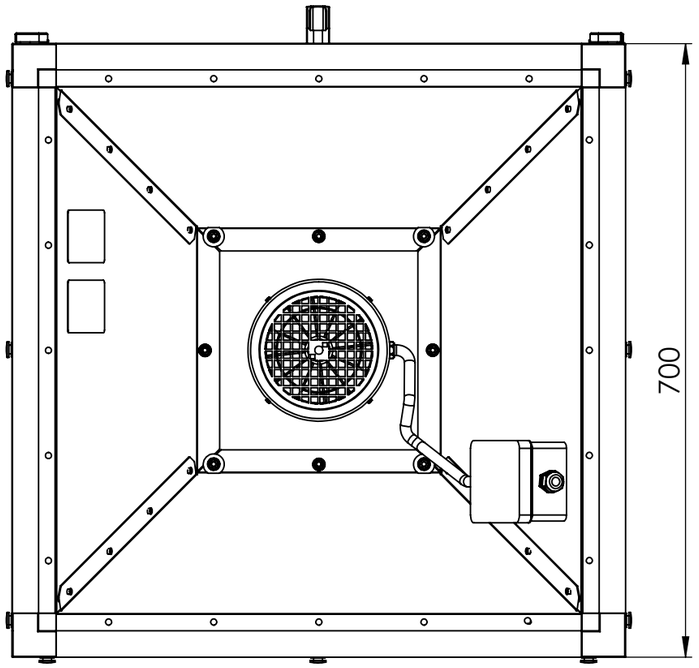

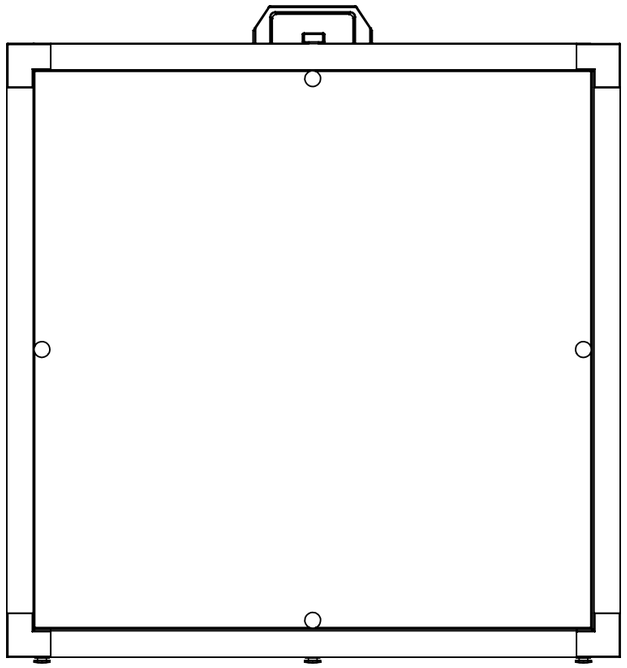

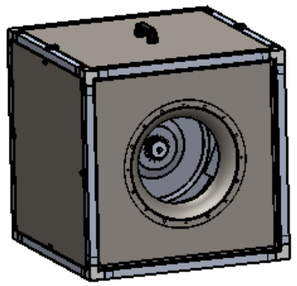

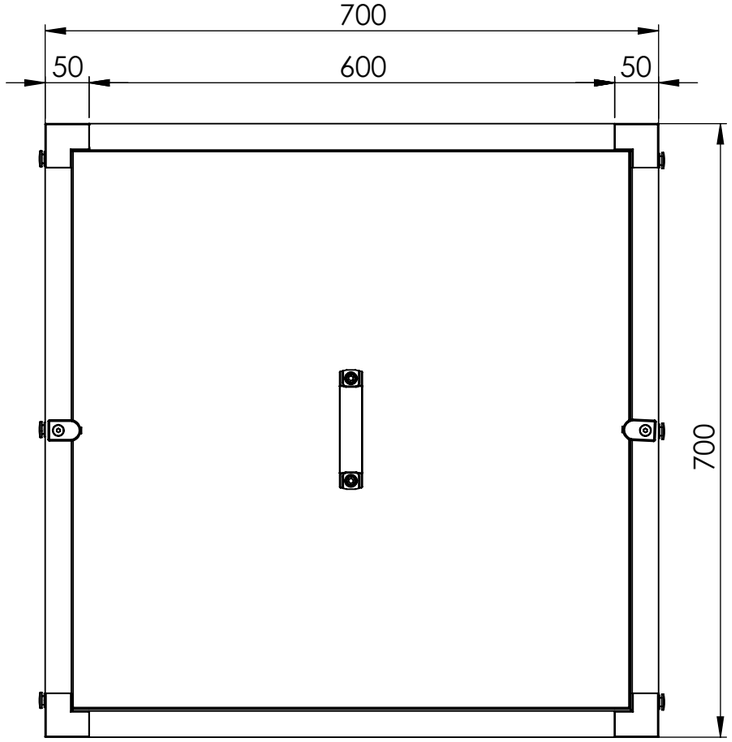

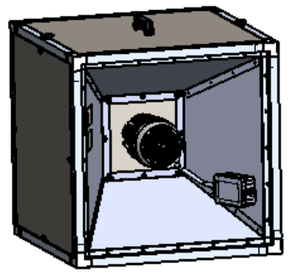

EDIZIONE / ISSUE 000	FIRMA / SIGN L. FAVARO	DATA / DATE 13/05/2015	APPROVATO / APPROVED L. BELOTTI
DESCRIZIONE MODIFICA MODIFICATION DESCRIPTION	Ridotti pannelli laterali e modificato supporto motore		
EDIZIONE / ISSUE 001	FIRMA / SIGN L.FAVARO	DATA / DATE 01/07/2015	APPROVATO / APPROVED L.BELOTTI
DESCRIZIONE MODIFICA MODIFICATION DESCRIPTION			
EDIZIONE / ISSUE	FIRMA / SIGN	DATA / DATE	APPROVATO / APPROVED
DESCRIZIONE MODIFICA MODIFICATION DESCRIPTION			

DESCRIZIONE / DESCRIPTION
VDI 6000 PRO 1F 4P 1V

SCALA / SCALE
1:7

PESO / WEIGHT (Kg)
56

SUPERFICIE / SURFACE (cm²)

FORMATO / SIZE
UNI A3

TOLLERANZE / TOLLERANCES
UNI EN 22768/v

INTERNAL DIMENSION
EXTERNAL DIMENSION

CODICE PRODOTTO GREZZO / RAW PRODUCT CODE

MATERIALE / MATERIAL

CODICE TRATTAMENTO GALVANICO / TREATMENT CODE
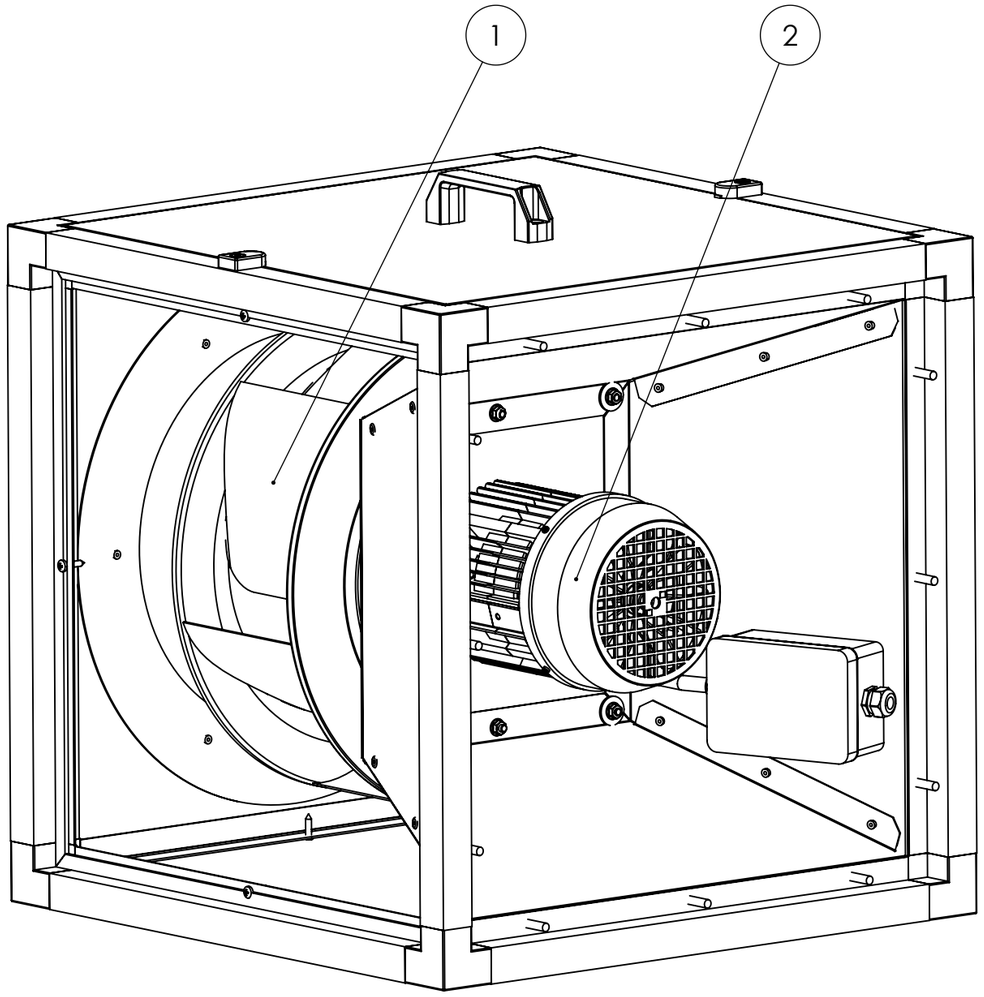
Number	Description
1	Backward curved impeller
2	Electric motor