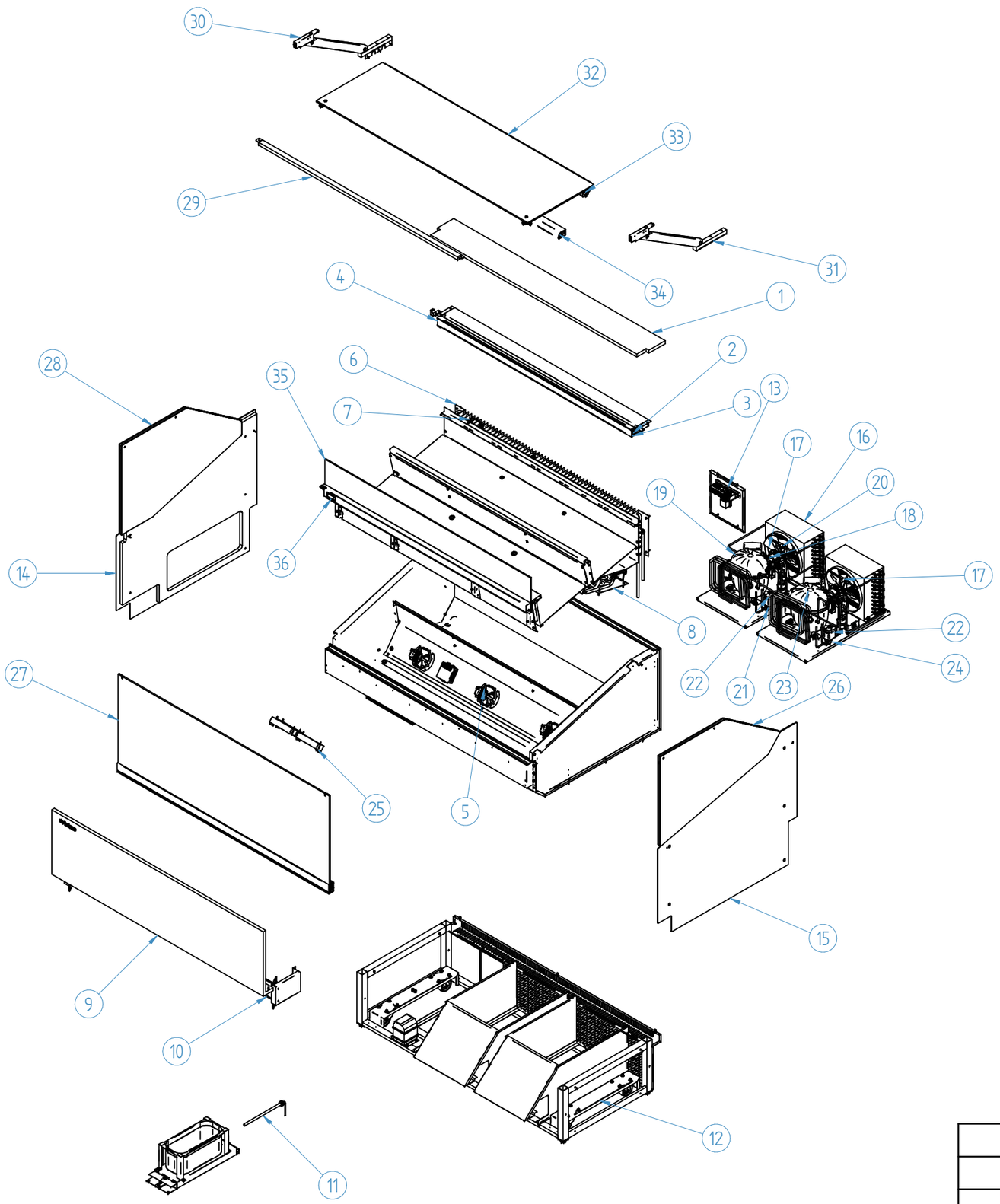

Nº	Código	Descripción	Cantidad
1	606P45	ENCIMERA (1562) VTH 2022	1
2	602R01X01200 (1470)	PERFIL BASE PORTAPRECIOS	1
3	401X69X00200 (1470)	ILUM. LED BLANCO (1470)	1
4	602R05X01200 (1470)	PERFIL ETIQUETERO	1
5	304V01_EBM	MOTOVENT. VITRINA HELADOS	3
6	303H09GC	EVAPORADOR SECUNDARIO VCB15H (AM)	1
7	308x04	SONDA MICROPROC. NTC	3
8	303H10GC	EVAPORADOR PRINCIPAL VCB15H (AM)	1
9	DMTC15+	DEC. MADERA (1562) VTH 2022	1
10	601X167X2200 (1547)	PERFIL LAMA	2
11	406X42	RESISTENCIA CARTUCHO 947-PT61767 (450W)	1
12	RDSTS+	CONJUNTO RUEDAS VTS	2
13	308X94	MICRO XW90L D.AZUL M.FRONTAL INOX	1
14	10TH12009800	DEC. EXTERIOR COSTADO SX VTH 2022	1
15	10TH12009900	DEC. EXTERIOR COSTADO DX VTH 2022	1
16	302P20_1	CONDENSADOR R290 11x4 L.A. 270	2
17	304X41	PALA 254 mm 28°	2
18	304P01	MOTOVENTILADOR 100-240V 50/60Hz max. 25W CON PIE	2
19	301P07	COMPR R290 LBP 230V/50Hz 21cm3	1
20	305X40	PRESOSTATO 21 BAR R290 061F6548	2
21	308x03	VALVULA SOLENOIDE 1/4"	1
22	305X36	BOBINA ATEX R290a EVR3 230v.50Hz.	2
23	301P06_02 (EMBRACO_NT2210U)	COMPRESOR 220V , 50Hz , R290a	1
24	308X03	VALVULA SOLEINOIDE	1
25	401X89	FUENTE LED 24V LPV-60-24	3
26	604M299	COST.CRISTAL VTH 2022 DCH 4-12-4 TEMP	1
27	604M297	CRISTAL FRONT. TEMP. VTH 2022 1600X603X8	1
28	604M300	COST.CRISTAL VTH 2022 IZQ 4-12-4 TEMP	1
29	PQTCTH15+	QUITACIMBRAS (1562) VTH	1
30	BRATCSX+	BRAZO IZQUIERDO VTH 2022	1
31	BRATCDX+	BRAZO DERECHO VTH 2022	1
32	604M294	TAPA ENCIMERA 1602X500X8 TEMPLADO (1562) VTC	1
33	608N52	CORTINA 1562x550 estuche 40x40	1
34	401X62X04400 (1547)	ILUM. LED BLANCO (1562)	1
35*	604V381	ESTANTE CRISTALVMD1562	1
36	308X36	X-REP DISPLAY AZUL	1