Nicht gekühlt Cookie Display 130cm
KUTSE138

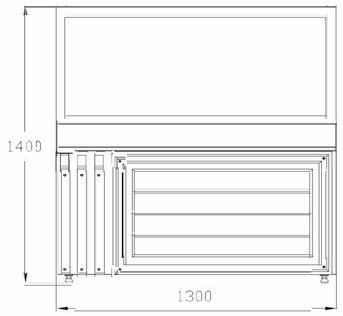


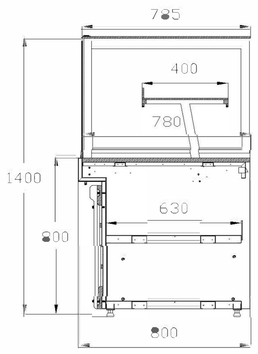


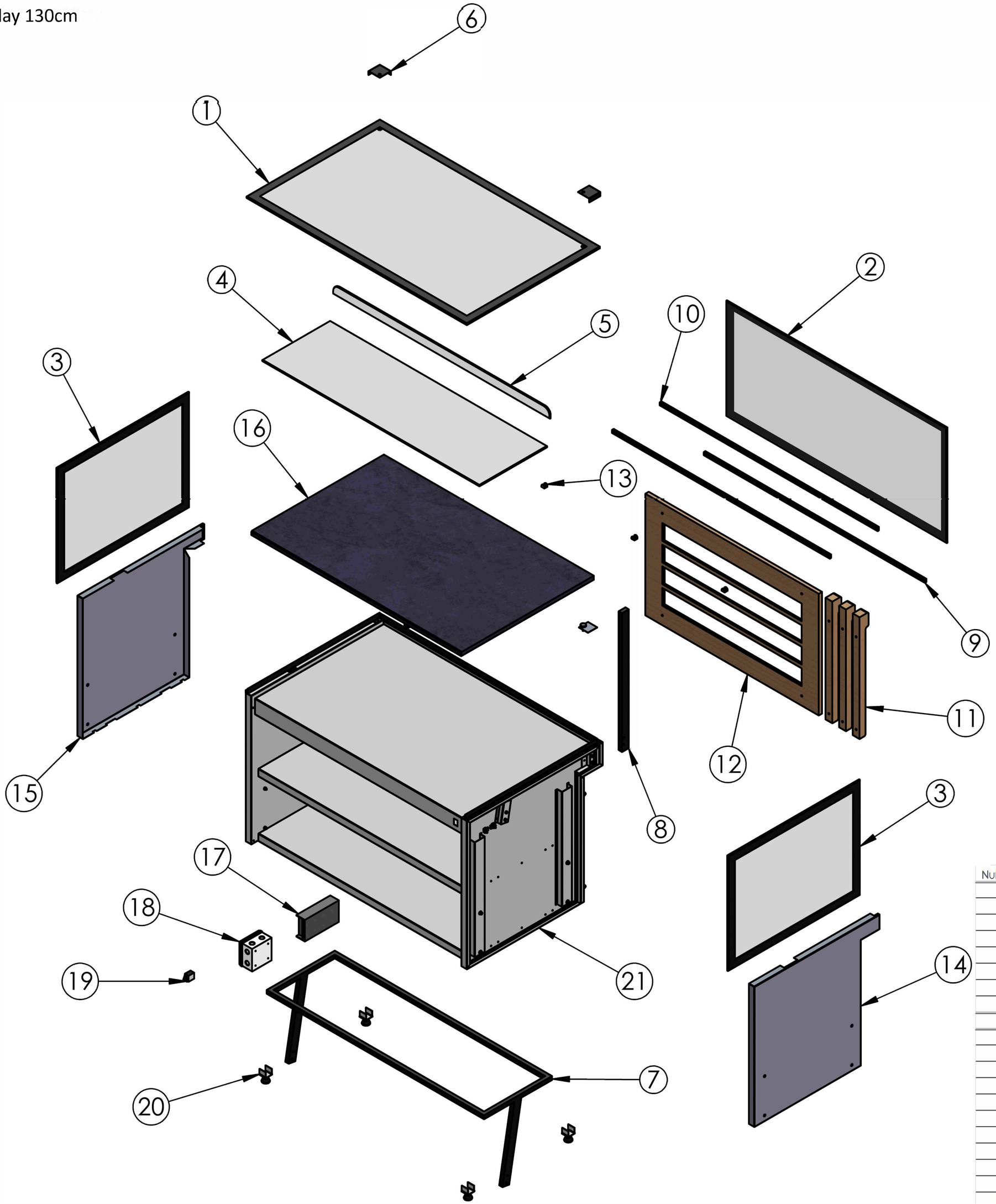


| Nummer | DEUTSCH |
|---|---|
| 1 | oberes Glas 130 |
| 2 | Frontglas 130 |
| 3 | Seitengläser |
| 4 | Glasboden 130 |
| 5 | Stopfen Glas 130 |
| 6 | Glas sicher |
| 7 | Regalbodenträger |
| 8 | vordere Stahlstutzen |
| 9 | Innen LED 130 |
| 10 | Front LED 130 |
| 11 | vordere vertikale Möbel |
| 12 | Vorderseiten Rechteckmöbel |
| 13 | Glasstopfenhalter |
| 14 | linkes Seitenabdeckungsblech |
| 15 | rechtes Seitenabdeckungsblech |
| 16 | Marmorplatte 130 |
| 17 | LED Transformator |
| 18 | Verteilerkasten |
| 19 | Lichtschalter |
| 20 | Beine |
| 21 | Hauptkörper 130 |