ggmgastro
INTERNATIONAL

Benutzerhandbuch

Warmhalteplatte

WHPJ537 / WHPWJ756

WHPJ537

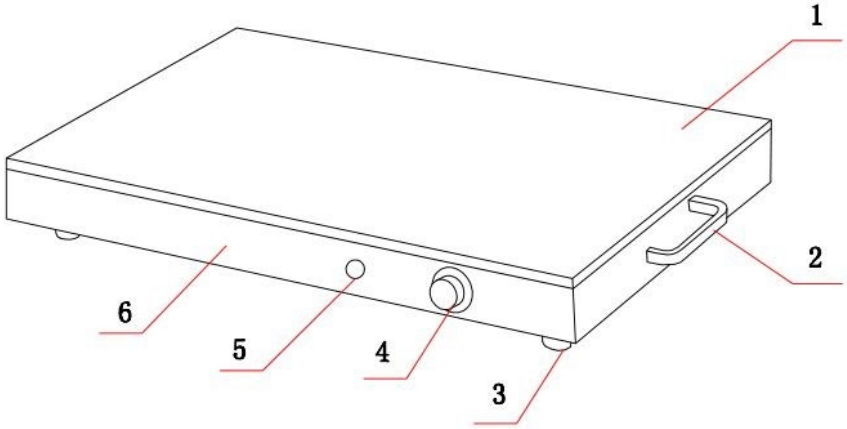

1- Warmhalteglas
2- Griff
3- Fuß
4- Thermostat
5- Heizungsleuchte
6- Platte

Technische Daten

Modell	Spannung	Frequenz	Leistung (W)	Maße (mm)
WHPJ537	220	50	260	565*380*75
WHPWJ756	220	50	1070	730*585*625

WHPWJ756

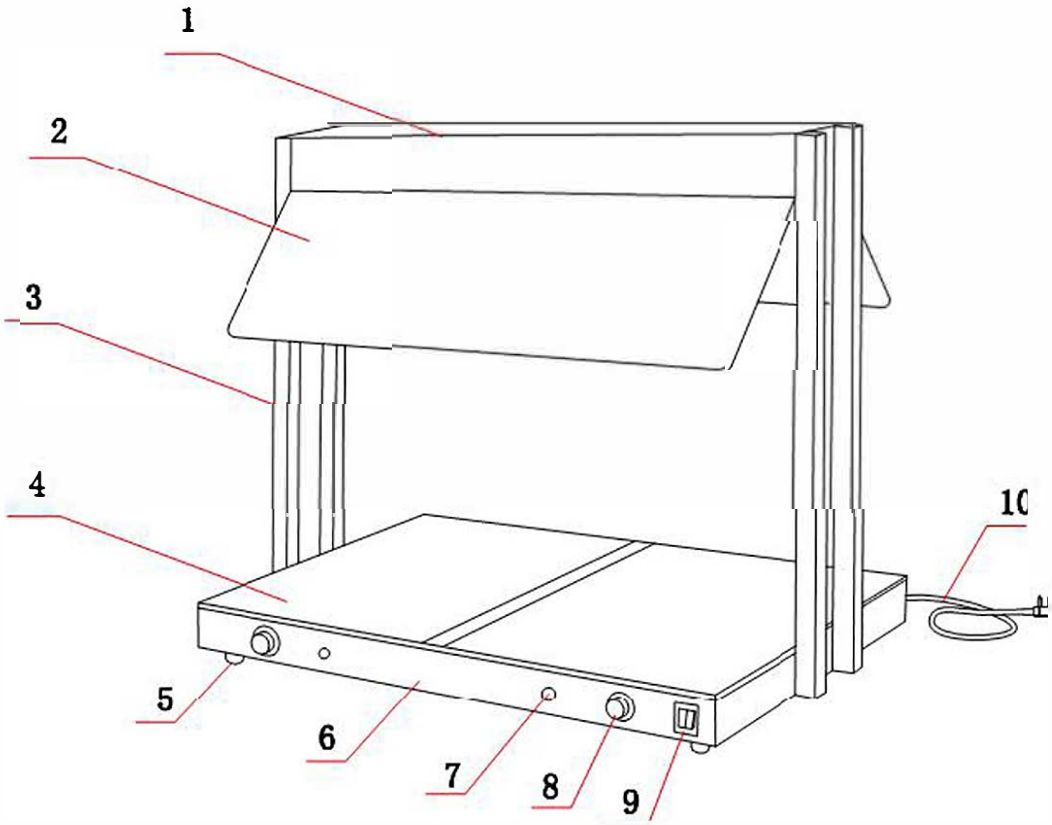

1: Aufstellplatte
2 : Staubschutzplatte
3 : Stütze
4 : Warmhalteglas
5 : Fuß
6 : Basis
7 : Heizungsleuchte
8 : Thermostat
9 : Schalter
10: Kabel

Warnung:

Die Anleitung muss vor der Verwendung des Geräts gelesen werden.
Das Gerät muss geerdet werden!
Das Gerät darf nicht gespült werden !

Verwendung:

1. Stellen Sie das Gerät auf eine stabile Fläche.
2. Die Spannungsversorgung muß mit der auf dem Typenschild angegebenen Spannung übereinstimmen.
3. Bitte überprüfen Sie das Kabel, bevor Sie es an den Schalter anschließen.
4. Drehen Sie den Thermostatknopf. Die Beleuchtung zeigt den Betriebszustand der Warmhalteplatte an. Wenn die Beleuchtung erlischt, ist die Temperatur konstant. Das Gerät beginnt zu heizen, wenn die Temperatur der Platte unter die eingestellte Temperatur fällt.
5. Der Thermostatknopf befindet sich auf der linken und rechten Seite. Sie können die beiden Knöpfe unabhängig voneinander verwenden.
6. Wenn das Gerät nach dem Betrieb gereinigt werden soll, muss die Stromversorgung ausgeschaltet werden.

Das Gerät darf nicht mit Wasser gespült werden!

Transport und Lagerung:

-Das Gerät muss vorsichtig transportiert werden.
-Das verpackte Gerät darf nicht über einen längeren Zeitraum im Freien gelagert werden.
-Das Gerät muss in einem gut belüfteten Raum gelagert werden.

Reinigung und Wartung:

Bitte wischen Sie die Oberfläche der Platte mit einem nicht ätzenden Reinigungsmittel ab.

Fehlersuche:

Fehler	Grund	Lösung
1.Der Schalter ist eingeschaltet.Die Platte ist nicht warm.	1. Die Sicherung ist defekt. 2. Das Gerät ist nicht richtig angeschlossen.	1.Sicherung ersetzen. 2. Anschluss überprüfen.
2. Die Heizungsleuchte leuchtet nicht.	1.Der Schalter ist defekt. 2. Die Leuchte ist defekt.	1. Schalter ersetzen. 2. Leuchte ersetzen / überprüfen.
3. Die grüne Leuchte leuchtet nicht . Die Temperatur der Platte kann nicht eingestellt werden.	1.Das Thermostat ist defekt.	1. Thermostat ersetzen.
4. Die Leuchte leuchtet nicht. Die Temperatur der Platte kann eingestellt werden.	1. Die Leuchte ist nicht richtig angeschlossen. 2. Die Leuchte ist defekt.	1.Leuchte überprüfen. 2.Leuchte ersetzen.

Schaltplan:

WHPJ537

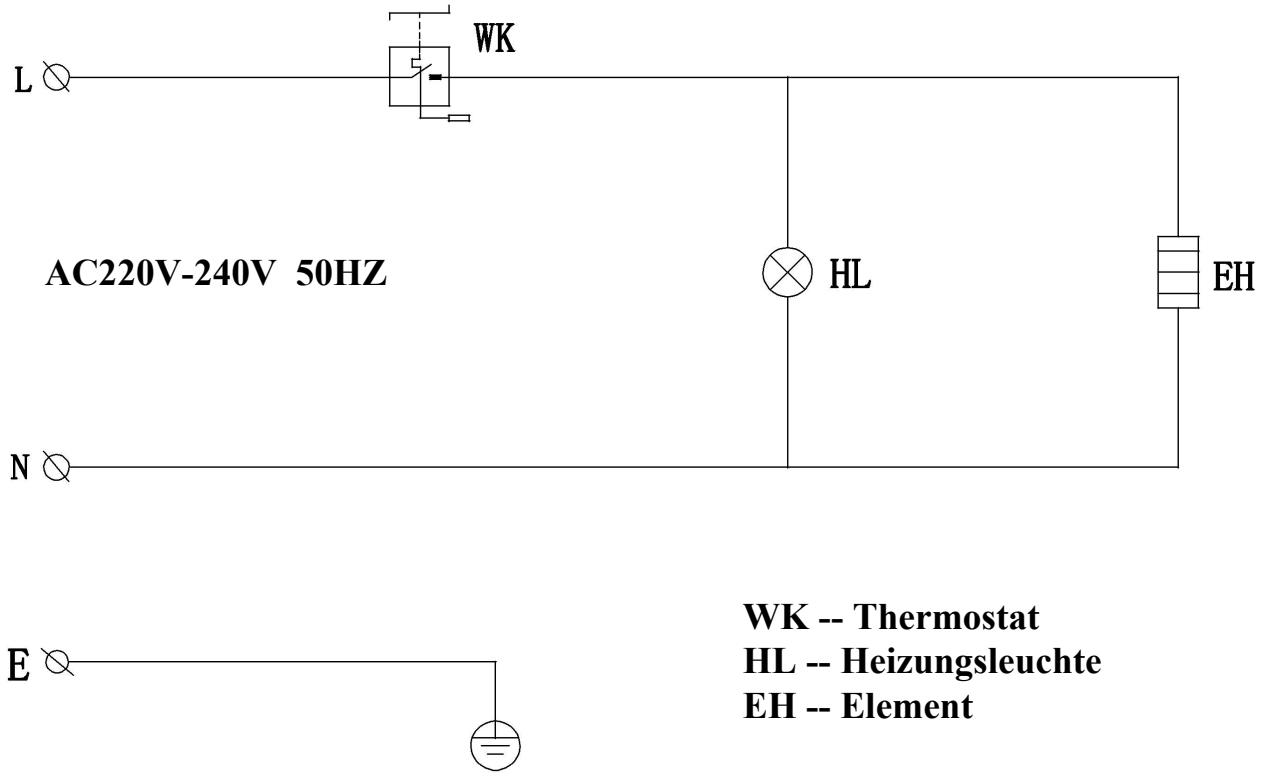

WK -- Thermostat
HL -- Heizungsleuchte
EH -- Element

WHPWJ756

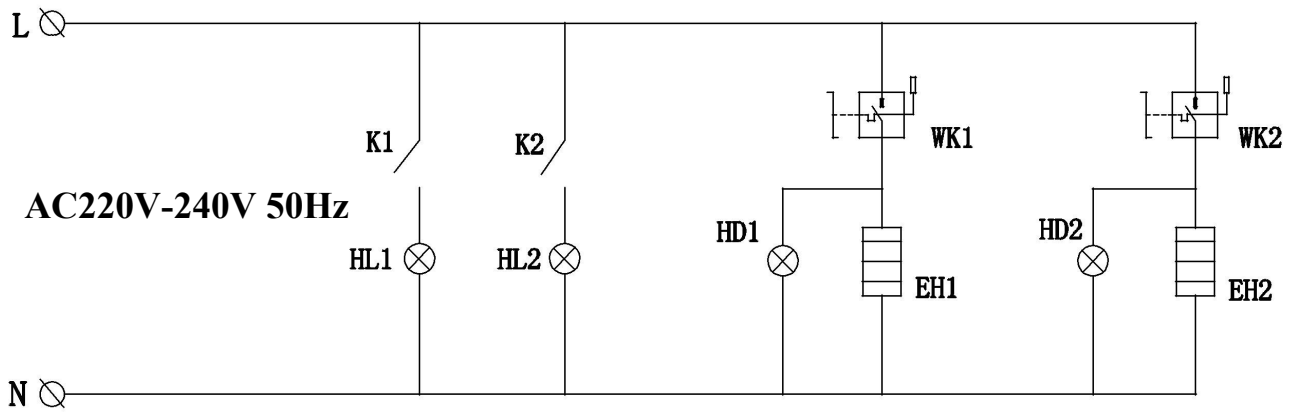

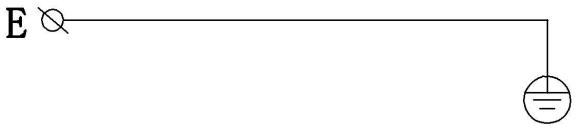

K1, K2 -- Schalter
HL1, HL2 -- Heizungsleuchte
WK1, WK2 -- Thermostat
HD1, HD2 -- Wärmelampe
EH1, EH2 -- Element

GGM Gastro International GmbH
Weinerpark 16
D-48607 Ochtrup

www.ggmgastro.com info@ggmgastro.com
+49 2553 7220 0