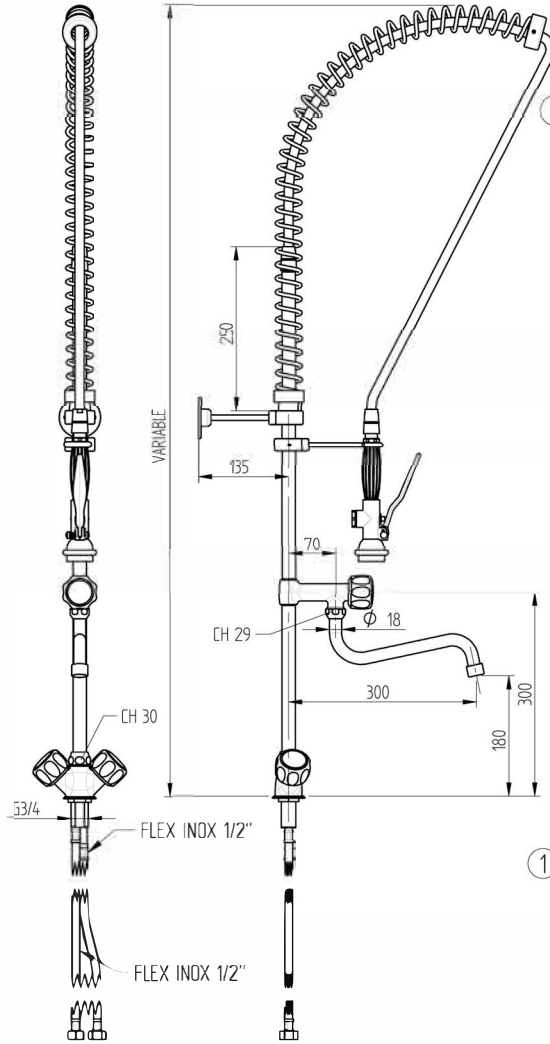

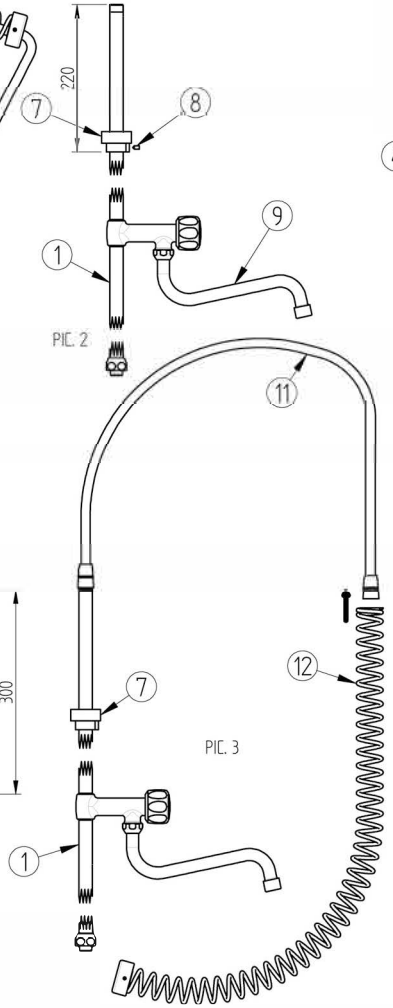

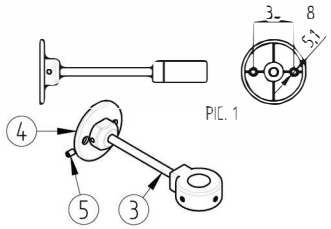

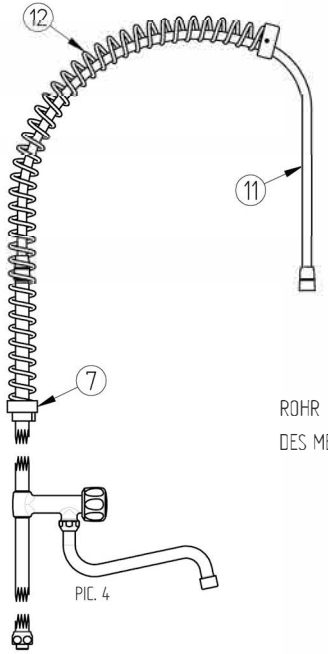

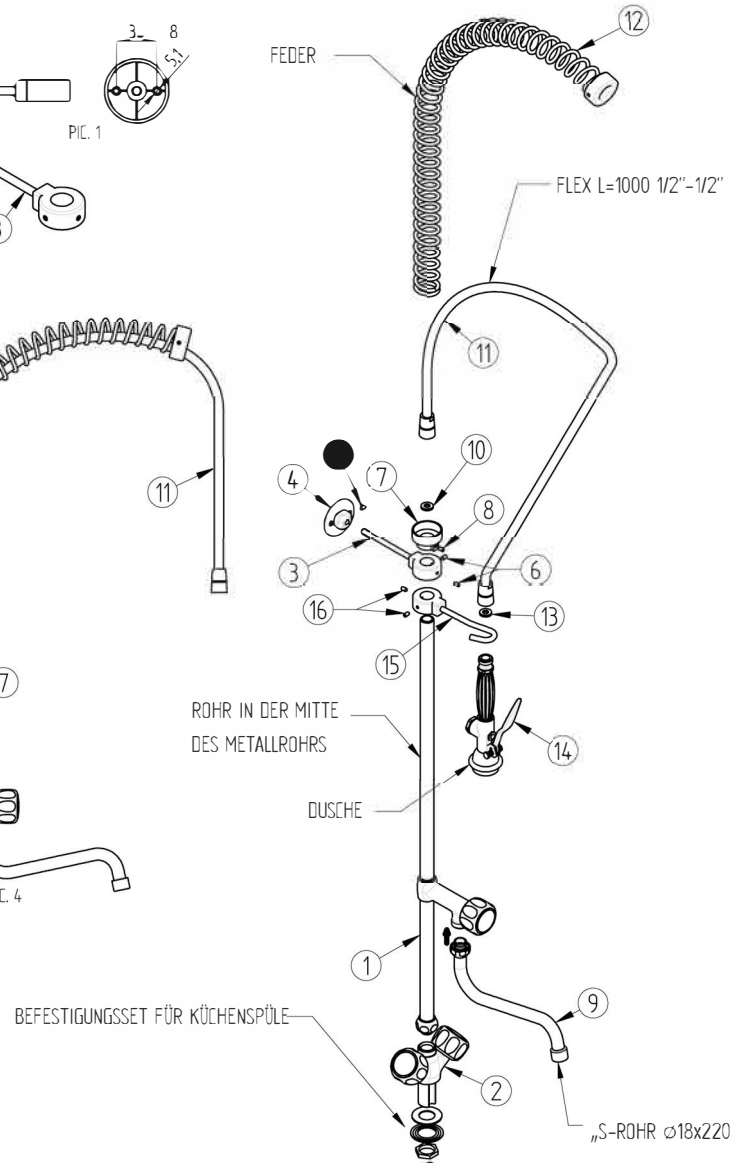

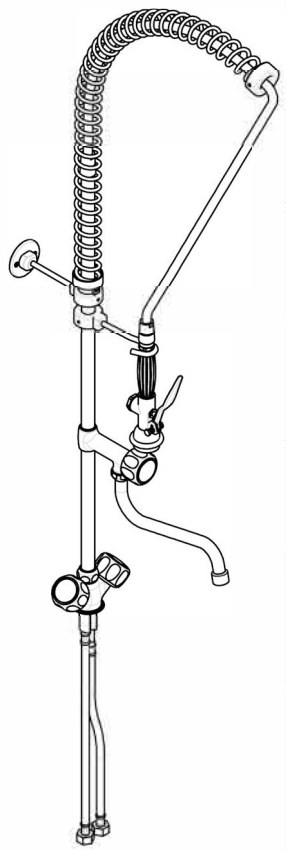

INSTALLATION DER VORSPÜLEINHEIT:

1) Das Rohr (1) in das Gehäuse (2) einsetzen und mit einem Schraubenschlüssel befestigen.

2) die schwenkbare Düse (9) in das Metallrohr (1) einsetzen und mit einem Schraubenschlüssel festziehen

3) Die Pistolenhalterung (15) in das Metallrohr (1) einsetzen, um die Dusche zu befestigen und die Knöpfe (16) vorschrauben

4) die Rosette (4) in die Stange (3) einsetzen und die Schraube (5) befestigen (Abb. 1)

5) Stecken Sie die Stange (3) in das Rohr (1), um sie an der Wand zu befestigen, und schrauben Sie die Knöpfe (6) vor

6) die Zange (7) in das Rohr (1) einsetzen und il (8) in einem Abstand von ca. 220mm befestigen (Abb. 2) ?) die Stange an der Wandbefestigung (3) im Rohr (1) befestigen und die Verengung der Knöpfe (6) auf den erforderlichen Abstand einstellen (Abb. 2)

8) Befestigen Sie die Dichtung (10) und den Schlauch (11) im Rohr (1)

9) Setzen Sie die Feder (12) (Bild 3) ein, um sie an ihren Platz (7) zu bringen (Bild 4)

10) Befestigen Sie die Dichtung (3) und die Dusche (14) am anderen Ende des flexiblen Schlauches (11)

11) Befestigen Sie die Halterung (15) im Rohr (1) und bringen Sie die Verengung der Knöpfe (16) in einem Abstand an, der es Ihnen erlaubt, die Dusche zu befestigen.

12) Vergewissern Sie sich, dass alle Komponenten in der richtigen Reihenfolge angebracht wurden, um Lecks zu vermeiden.

GY6

ggmgastro

GGM Gastro International GmbH
Weinerpark 16
D-48607 Ochtrup

www.ggmgastro.com info@ggmgastro.com
+49 2553 7220 0